DIATHINK DESIGN

大宸设计

园建施工图

南沙湿地二期艺术区景观提升项目

项目编号：DC-20220338

LANDSCAPE DESIGN DEVELOPMENT PACKAGE

日　期：2022.08

建设单位：广州南沙湿地旅游发展有限公司

设计单位：广东大宸建筑设计有限公司

广州市天河区黄埔大道西120号21楼
电 话：020-66346622
邮 箱：DT@diathink.cn
官 网：www.diathink.cn

建筑规划 Site Planning
景观设计 Landscape Design
建筑设计 Architecture Design
园林工程 Garden Engineering

序号	图纸名称	图号	画幅	备注	序号	图纸名称	图号	画幅	备注
0	图纸目录	ML-01	A3		34				
1	园建设计总说明	SM-01	A2		35				
2	园建结构设计说明	SM-02	A2		36				
3	景观说明总平面图	Z-01	A1		37				
4	铺装、索引总平面图	Z-01.1	A1		38				
5	尺寸总平面图	Z-01.2	A1		39				
6	标高总平面图	Z-01.3	A1		40				
7	坐标总平面图	Z-01.4	A1		41				
8	网格放线总平面图	Z-01.5	A1		42				
9	栈道索引总平面图	Z-01.6	A1		43				
10	功能活动平台详图	Y-01	A2		44				
11	艺术平台详图	Y-02	A2		45				
12	栈道样式一详图	T-01	A2		46				
13	栈道样式二详图	T-02	A2		47				
14	栈道栏杆详图	T-03	A2		48				
15	栈道结构详图	T-04	A2		49				
16	坐凳详图	T-05	A2		50				
17	园路铺装详图一	T-06	A2		51				
18	园路铺装详图二	T-06.1	A2		52				
19	木平台做法详图	T-07	A2		53				
20					54				
21					55				
22					56				
23					57				
24					58				
25					59				
26					60				
27					61				
28					62				
29					63				
30					64				
31					65				
32					66				
33					67				

MECHANICAL 暖通
COMMUNICATION 通讯
LANDSCAPE 园景
TECHNOLOGY 工艺

ARCHITECTURE 建筑
STRUCTURE 结构
ELECTRICAL 电气
PLUMBING 给排水

DIATHINK DESIGN
大宸设计
广东大宸建筑设计有限公司
DIATHINK GUANG DONG ARCHITECTURE DESIGN CO.,LTD

- 建筑工程设计甲级证书号：A244066838
- 城乡规划编制乙级证书号：[粤]城规编（182060）号
- 风景园林设计乙级证书号：A244066838
- 文物保护工程乙级证书号：文物设乙字2102SJ005
- 市政行业排水工程、道路工程丙级证书号：A444016912

审定 AUTHORIZED	丁梅	丁梅
审核 AUDITED	丁梅	丁梅
项目负责人 PROJECT CHIEF	丁梅	丁梅
专业负责人 DISCIPLINE CHIEF	孙志坚	孙志坚
初审/校对 CHECKED	孙志坚	孙志坚
设计 DESIGNED	陈奕纯	陈奕纯

建设单位 CLIENT	广州南沙湿地旅游发展有限公司
工程名称 PROJECT	南沙湿地二期艺术区景观提升项目
子项名称 SUBITEM	
图纸名称 TITLE	目录
设计阶段 STAGE	施工图

设计部门 DEPARTMENT	总公司	工程编号 PROJECT NO	DC-20220338
专业 DISCIPLINE	园建	图号 DRAWING NO	ML-01
比例 SCALE	详图	日期 DATE	2022-08
版本 REV			
修改内容 DESCRIPTION			

声明 STATEMENT

1. 本图纸以盖出图章蓝图并经建设部门审查批准为准。
2. 参看本图时请仔细阅读相关总说明及国家、地方规范细则。
3. 各专业图纸是本工程系统设计的组成部份务必仔细阅读。
4. 各参建单位须提前会审如有遗漏或错误谓及时通知设计处理。
5. 本图以最新更正之版本为准,其它版本自动作废。

版权所有，未经授权，不得复制。
ALL RIGHTS RESERVED.

广州市天河区黄埔大道西120号21楼
电 话：020-66346622
邮 箱：DT@diathink.cn
官 网：www.diathink.cn

园建设计总说明

一、工程概况

1、工程名称：南沙湿地二期艺术区景观提升项目
2、建设地点：广州市南沙区
3、建设单位：广州南沙湿地旅游发展有限公司

二、设计及制图依据：

1、《中华人民共和国城市规划法》
2、《城市园林绿化管理条例》
3、《建设工程施工图设计文件审查要点》
4、《建筑工程设计文件编制深度规定》（2016年11月）
5、房屋建筑制图统一标准（GB/T 50001-2017）
6、总图制图标准（GB/T 50103-2010）
7、风景园林基本术语标准（CJJ/T 91-2017）
8、风景名胜区总体规划标准（GB/T 50298-2018）
9、风景园林制图标准（CJJ/T 67-2015）
10、公园设计规范（GB 51192-2016）
11、城市居住区规划设计规范（GB 50180-2018）
12、城乡建设用地竖向规划规范（CJJ 83-2016）
13、建筑设计防火规范［GB 50016-2014（2018年版）］
14、民用建筑设计统一标准（GB 50352-2019）
15、城市道路绿化规划与设计规范（CJJ 75-97）
16、城市绿地分类标准（CJJ/T 85-2017）
17、园林绿化工程施工及验收规范（CJJ 82-2012）
18、城市道路交通规划设计规范（GB 50220-95）
19、城市道路工程设计规范（CJJ 37-2012）
20、无障碍设计规范（GB 50763-2012）
21、城市工程管线综合规划规范（GB 50289-2016）
22、城市给水工程规划规范（GB 50282-2016）
23、车库建筑设计规范（JGJ 100-2015）
24、《停车场规划设计规则（试行）》
25、园林绿化工程施工及验收规范（CJJ 82-2012）
26、城市道路绿化规划与设计规范（CJJ 75-97）
27、城市道路照明设计标准（CJJ 45-2015）
28、城市夜景照明设计规范（JGJ/T 163-2008）

三、参照图集

1、建筑场地园林景观设计深度及图样（06SJ805）
2、围墙大门[03J001(GJBT-598-2003)]
3、环境景观 室外工程细部构造[03J012-1(GJBT-599-2003)]
4、环境景观 绿化种植设计[03J012-2(GJBT-599-2003)]
5、环境景观 亭、廊、架之一04J012-3(GJBT-725-2004)
6、室外工程（12J003）
7、城市道路沥青路面 05MR201(GJBT-850-2005)
8、城市道路水泥混凝土路面 05MR202(GJBT-851-2005)
9、城市道路-人行道铺砌 05MR203(GJBT-852-2005)
10、城市道路附属工程 05MR401(GJBT-854-2005)
11、城市道路-路缘石05MR404(GJBT-855-2005)
12、城市道路-无障碍设计图集05MR501(GJBT-856-2005)
13、屋面防水施工技术规程(DBJ 01-93-2004)
14、环境景观-滨水工程(10J0124)

四、一般说明：

1、本套图纸须由我司盖章确认，结合水、电、结构等专业图纸，经甲方组织各单位会审后方可施工。
2、本工程图纸所标注尺寸除标高的以米（m）为单位外，其余均以毫米（mm）为单位。
3、本工程设计中如无特殊指明，所示标高均为完成面标高；当总平面、分区平面与详图尺寸有细小出入时，以详图尺寸为准。
4、本套图纸用语：（括号内为符号代表含义）

PA（种植区域）	WA（水域）	PL（平台）	GP（植草格）
LW（草坪）	PATH（园路）	DN（下步级）	UP（上步级）
WL（水面标高）	BF（水池底标高）	FL（地面标高）	TW（基座标高）
EQ（均分）	VARIES（不确定数值）	HP（最高点）	

5、图中未详尽之处，须严格按照国家现行的《工程施工验收规范》及工程所在地方法规标准。
6、设计师有权根据现场实际情况对原设计不妥之处作出修改，且根据合约程序将设计更改指示交甲方工程项目部统一发出，并付合同预算部存案。如非与原设计有重大的修改，承造商应予以积极合作，不得借故拖延或拒绝。
7、如施工现场与图纸存在矛盾或图与图之间有误差时，承造商必须请设计师现场作出指示并以此为准。
8、承造商应主动尽快地按本身所制定的工作进度计划于施工前向甲方提供所有设计要求提供一切材料样本（包括石料、色板、实木板、大、小五金、喷涂等），并经由设计师审定签署后方为有效。未经设计师签定统一的样本、材料，承造商不得借故订购及施工。否则，任何藉口造成的工程延误，后果及责任由承造商自负。

五、分项说明：

1、放线：施工前承造商必须根据设计图纸的要求在现场放线，准确划分图案、边框，并须经工程项目部验收签署后，方可正式开料、铺砌、施工。现场与图纸的误差及存在问题，须由设计师于现场做出指示，调整解决，否则石料错误的开介所造成的损失,由承造商自负。
2、切割：所有地面砖、石材板按设计局部分块，均须以专业机械切割，切割面必须平整、无崩口。
3、阳角处理：图中所有未注明石材转角位应按海棠角交接处理。
4、排水坡道双坡路拱中间采用圆曲线接顺，单坡向与地势的排水方向一致。
5、图示之饰面石材厚度不得小于20mm，并确保石材厚度符合设计图纸上的要求。
6、所有石材应送相关部门进行检测辐射性并提供合格报告。
7、所有石材外露部分除特别要求外，要求正面和侧面采用相同的质感处理方式。
8、饰面石材如无特别说明，按填充示意方向铺砌，接缝如无特别说明均按密缝铺接。
a、对于压顶等直角收边石材饰面，石材转角处应打磨2mm宽去除尖角，并处理与面层同质感。
b、对于冰裂纹或规则铺砌等留铺装缝饰面铺装如无特别说明时按平铺铺装，填缝材料如无特别标注时均用素水泥填缝。
9、细小部分石材拼接应先用云石胶等粘合剂粘合打磨后方到现场安装。
10、施工中天然石材饰面材质应均匀一致，无明显色差及面层质感差别。
11、平面图案、字体设计：所有石材雕刻、GRC图案或线条、字样的设计，设计师仅提供按比例的设计图，承造商施工前必须做正稿及负责放样，并提供设计师审批签署同意后方可正式施工。
12、所有同一式样的设计内容，凡超过三个者，承造商均须先做一样板供设计师审定签署同意后，方可正式开料施工(如：砂岩浮雕、GRC浮雕、GRC线条等)。
13、木材构件须做好烘干、防潮、防腐、防虫等处理，并提交相关检测合格书。提供的样本规格为150*150，必须根据设计要求着色及油漆。
14、木平台木板固定所用螺丝应为不锈钢螺丝。
15、木平台下应设置排水设施。
16、木柱等与水体接触或埋与地坪下的木构件部分，应做碳化等防腐处理。
17、装饰用木材露明部分为优质硬木，含水率不大于15%，均应做防腐处理。原色木构件须涂渗透性透明保护漆二道，凡属上人平台的户外木结构面涂耐磨性透明保护漆二道。
18、水池、水景等与水体接触或有水体流过部分的饰面应采用专业粘合剂粘合（推荐的防碱背涂剂有：德国雅科美石材渗透剂，美国SG-4防护剂，国产保石洁SG-4等），并在施工前不得沾水。水景石材的铺贴均应采用低碱水泥（要求三氧化硫含量不得超过3.5%，碱含量不得超过0.6%），用防水水泥砂浆铺贴，铺贴完成后用同色大理石胶封闭所有接缝。
19、本图中未特殊说明的刚性水池池壁、游泳池底用二道防水层；驳岸、叠水、流水墙、瀑布、溪流等涉及水的结构构造,均采取一道防水层的做法。
20、本图中水池的进水口、溢水口、排水口、集水井、泵坑等宜设置在池内较隐蔽的地方，要考虑电源、水源、场地排水位置与各坑口的位置关系。
21、较大水池应设变形缝，缝距不大于30米，变形缝应从池底、池壁一直到池沿整体断开。变形缝处混凝土厚度不小于300mm，且变形缝应做防水密封处理。
22、清水砖墙外露部分均以1:1水泥砂浆勾缝。
23、砖砌花基、花池靠种植土一侧抹20厚1：2.5水泥砂浆（内掺5%防水剂）。车库顶板上的种植池均需预留排水口。
24、凡外墙窗台、窗楣、雨篷、阳台、压顶、檐口等除具体设计有要求外，均在上面做流水坡度，下面应做滴水线，滴水线的深度和宽度应不小于10，并整齐平滑。
25、喷漆施工要求色泽均匀,不能有条痕及挂珠现象。
26、铁花、锻件：铁花的承造必须根据设计图放1:1大样，超过三个相同大样，须做一个样板经设计师审批（如：安全栏杆），并经设计师审定同意后方可正式施工。所有铁花的焊口必须打磨平整，曲线应流畅，并做好防锈处理。
27、任何同质材料不同颜色之间的乱拼，都是在确保用料比例符合设计图纸要求总量的前提下，采用麻将洗牌式的方法来选取石块/砖块来进行铺装，而非图案的混铺。
28、河石为自然河石经过击水冲刷、硫酸铜浸泡等工艺，确保今后不易积尘、生长青苔的特殊处理。不宜简单采用河石或雨花石代替。

六、其它说明：

1、本总说明涉及不同的工程造价，承造商落标时必须详细阅读图纸及本说明，并计算其造价于标书内，避免不必要的错误及损失。
2、所有设计及更改补充，以最新文件为准。
3、本说明适用于图纸没有特别说明的部位，于会审图纸时，设计师将再次作出准确详尽的解析，并作为会审记录存案。

建筑 ARCHITECTURE
结构 STRUCTURE
电气 ELECTRICAL
给排水 PLUMBING
暖通 MECHANICAL
通讯 COMMUNICATION
园景 LANDSCAPE
工艺 TECHNOLOGY

DIATHINK DESIGN
大宸设计
广东大宸建筑设计有限公司
DIATHINK GUANG DONG ARCHITECTURE DESIGN CO.,LTD

□ 建筑工程设计甲级证书号：A244066838
□ 城乡规划编制乙级证书号：[粤]城规编（182060）号
□ 风景园林设计乙级证书号：A244066838
□ 文物保护工程乙级证书号：文物设乙字2102SJ005
□ 市政行业排水工程、道路工程丙级证书号：A144016912

审定 AUTHORIZED	丁梅	了梅
审核 AUDITED	丁梅	了梅
项目负责人 PROJECT CHIEF	丁梅	了梅
专业负责人 DISCIPLINE CHIEF	孙志坚	孙志坚
初审/校对 CHECKED	孙志坚	孙志坚
设计 DESIGNED	陈奕纯	陈奕纯

建设单位 CLIENT	广州南沙湿地旅游发展有限公司
工程名称 PROJECT	南沙湿地二期艺术区景观提升项目
子项名称 SUBITEM	
图纸名称 TITLE	园建设计总说明
设计阶段 STAGE	施工图

设计部门 DEPARTMENT	总公司	工程编号 PROJECT NO	DC-20220338
专业 DISCIPLINE	园建	图号 DRAWING NO	SM-01
比例 SCALE	详图	日期 DATE	2022-08
版本 REV			
修改内容 DESCRIPTION			

声明 STATEMENT
1. 本图纸以盖出图章盖图并经建设部门审查批准为准。
2. 参看本图时请仔细阅读相关总说明及国家、地方规范细则。
3. 各专业图纸是本工程系统设计的组成部份务必仔细阅读。
4. 各参建单位须提前会审如有遗漏或错误请及时通知设计处理。
5. 本图以最新更正之版本为准，其它版本自动作废。

版权所有，未经授权，不得复制。
ALL RIGHTS RESERVED.

广州市天河区黄埔大道西120号21楼
电话：020-66346622
邮箱：DT@diathink.cn
官网：www.diathink.cn

园建结构设计说明

一、一般说明：

1、本工程图纸所注尺寸除标高以米(m)为单位外，其余均以毫米(mm)为单位。
2、本工程中亭台楼阁、廊、花架、景门等景观建筑如未在图中特别注明时，其结构设计使用年限均为25年。

二、设计依据：

1、混凝土结构耐久性设计标准（GB/T 50476-2019）
2、工程结构可靠性设计统一标准（GB 50153-2008）
3、建筑工程设计文件编制深度规定（2018年版）
4、建筑地基基础设计规范（GB 50007-2011）
5、建筑抗震设计规范［GB 50011-2010（2016年版）］
6、建筑结构荷载规范（GB 50009-2012）
7、混凝土结构设计规范［GB 50010-2010（2015年版）］
9、建筑地面工程施工质量验收规范（GB 50209-2010）
10、混凝土结构工程施工质量验收规范（GB 50204-2015）
11、屋面工程质量验收规范（GB 50207-2002）
12、建筑工程施工质量验收统一标准（GB 50300-2013）
13、钢结构设计标准（GB 50017-2017）
14、钢结构工程施工质量验收标准（GB 50205-2020）
15、木结构设计标准（GB 50005-2017）
16、木结构工程施工质量验收规范（GB 50206-2012）
17、砌体结构设计规范（GB 50003-2011）
18、砌体结构工程施工质量验收规范（GB 50203-2011）
19、建筑地基处理技术规范（JGJ 79-2012）
20、建筑桩基技术规范（JGJ 94-2008）

三、路基、广场说明

1、工程设计基层压实度不应小于93%（重击实标准），回弹模量不应小于40Mpa。
2、工程设计土基压实度不应小于90%（重击实标准），回弹模量不应小于20Mpa。
3、基层分承载（即可走机动车）与非承载（即人行道），承载负荷标准按设计荷载为：(1)小汽车承载标准按4.0KN/m^2计算；(2)消防车承载标准按20.0KN/m^2计算。(3)非承载标准按2.5KN/m^2计算。
4、基层结构按多年冻土、季节冻土和多年不冻土三个地带设计。
5、冻土地带的潮湿路段以及其它地带的过分潮湿路段不宜直接铺筑灰土基层。否则，应在其下设置隔水垫层，灰土配比为3:7。
6、二灰碎石的基料为石灰、粉煤灰、碎石，配比为10:20:70。
7、施工图中若未具体注明的路宽B<=5米时，混凝土沿路纵向每隔4米分块做缝，缝宽10mm；每隔30米设一平头缝，缝宽30mm，沥青胶泥填缝。路宽B>5米时，沿路中心线做纵缝，沿路纵向每隔4*4米分块做缝，缝宽10mm；每隔30米设一平头缝，缝宽30mm，沥青胶泥填缝。
8、广场按不大于6x6米分块设平头缝，缝宽20mm，沥青胶泥填缝。
9、本图中若未具体注明的混凝土结构层遇有基层变化处设变形缝一道。
10、双坡路拱中间采用圆曲线接顺，且用Ø14钢筋连接，单坡向与地势的排水方向一致。
11、道路横坡设计坡度（如没具体说明）见表1

路 拱 设 计 坡 度　　表1

道路面层类型	路拱设计坡度 i(%)
水泥混凝土	1.0~2.0
沥青混凝土	
沥青碎石	
沥青贯入式碎（砾）石	1.5~2.0
沥青表面处理	
碎（砾）石等粒料路面	2.0~3.0

注：1.纵坡度大时取小值，纵坡小时取大值。 2.严寒积雪地区路拱设计坡度宜采用小值。

四、钢筋混凝土结构说明：

1、凡未注明的混凝土强度等级为C25，水池为C25，抗渗等级为P6。当混凝土强度等级不同时，其接头处必须按照较高的混凝土强度等级施工。消防车道的水泥混凝土设计强度以龄期28d的弯拉强度为准，设计强度fcm=3.5MPa，混凝土强度等级为C35。
2、钢筋Φ表示HPB300钢筋，fy=270N/mm^2，Φ表示HRB335钢筋，fy=300N/mm^2。Φ表示HRB400钢筋，fy=360N/mm^2
3、钢筋混凝土的钢筋保护层厚度：板用20mm，梁、柱用30mm，水池用30mm，基础有垫层时用40mm，无垫层时用70mm。
4、纵向受拉钢筋锚固长度及搭接长度见表2；且钢筋的锚固长度不应小于250mm。

表2

钢筋种类	抗震等级 \ 混凝土强度等级	锚固长度laE					（25%）搭接长度L_E					（50%）搭接长度L_E					（100%）搭接长度L_E				
		C20	C25	C30	C35	≥C40	C20	C25	C30	C35	≥C40	C20	C25	C30	C35	≥C40	C20	C25	C30	C35	≥C40
HPB300 Φ	一、二级	44d	38d	33d	31d	29d	53d	46d	40d	37d	35d	62d	53d	46d	43d	41d	70d	61d	53d	50d	46d
	三级	40d	35d	31d	28d	26d	48d	42d	37d	34d	31d	56d	49d	43d	39d	36d	64d	56d	50d	45d	42d
	四级	38d	33d	29d	27d	25d	46d	40d	35d	32d	30d	53d	46d	41d	38d	35d	61d	53d	46d	43d	40d
HRB335 Φ	一、二级	44d	38d	33d	31d	29d	53d	46d	40d	37d	35d	62d	53d	46d	43d	41d	70d	61d	53d	50d	46d
	三级	40d	35d	31d	28d	26d	48d	42d	37d	34d	31d	56d	49d	43d	39d	36d	64d	56d	50d	45d	42d
	四级	38d	33d	29d	27d	25d	46d	40d	35d	32d	30d	53d	46d	41d	38d	35d	61d	53d	46d	43d	40d
HRB400 Φ	一、二级	53d	46d	40d	37d	35d	64d	55d	48d	44d	42d	74d	64d	56d	52d	49d	85d	74d	64d	59d	56d
	三级	48d	42d	37d	34d	32d	58d	50d	44d	41d	38d	67d	59d	52d	48d	45d	77d	67d	59d	54d	51d
	四级	46d	40d	35d	32d	30d	55d	48d	42d	38d	36d	64d	56d	49d	45d	42d	74d	64d	56d	51d	48d

（1）非抗震的钢筋锚固长度la按表中抗震等级为四级的laE采用。
（2）非框架梁及构造柱，楼板及基础钢筋的锚固长度及搭接长度按抗震等级四级采用（次梁的端支座位于混凝土墙或柱位置时，应按框架梁支座锚固处理）。
（3）非抗震结构的锚固长度和搭接长度取值同四级抗震结构。
（4）搭接区段内（包括抗震结构的次梁）受力钢筋接头面积的允许百分率为：梁、板宜<25%，墙、柱宜<50%；光面钢筋的锚固长度不包括弯钩段。

5、单向板底筋的分布筋及单向板、双向板支座面筋的分布筋，除图中注明外，外露结构用Φ8@200。
6、板底筋短向放在底层，长向筋放在短向筋上面，底筋应从支座边50mm处开始布置。板底筋伸入支座长度：支座伸至梁远边中支座伸过支承梁中线。
7、板筋（受力或非受力）当要搭接接长时，其搭接长度为40d，并且不少于250，在同一截面有接头的钢筋截面面积不得超过钢筋总面积的25%.
8、对于配有双层钢筋的板，除注明做法要求外，均应加支撑钢筋，其型式如"⎍"，支撑钢筋的高度为h=板厚-25。以保证上下层钢筋位置准确。支撑钢筋用Φ10，每平方米设置一个.
9、跨度L大于4m的板，要求跨中起拱L/400。
10、楼板开洞除图中注明外，当洞宽小于300时，可不设附加筋，板筋绕过洞口，不需切断。
11、梁箍筋末端应做135 弯钩，弯钩的平直部分不应少于箍筋直径的10d。
12、非框架梁下部纵向钢筋一般锚入支座15d，上部纵向钢筋锚入支座35d。当锚固长度不满足上述要求时要向上(或向下)弯.
13、梁的纵向受力钢筋，对于多跨连续梁底筋可在支座范围搭接，面筋在跨中1/3范围搭接，同一断面接头面积不大于50%,否则接头部位要错开45d距离。采用焊接接头钢筋中心线应重合，HPB300钢筋用E43型焊条，HRB335级钢筋用E50型焊条，HRB400级钢筋用E55型焊条.
14、连续梁的架立筋与负筋可用绑扎搭接,搭接长度250mm.
15、梁柱钢筋采用平法标注时，配筋构造详见《混凝土结构施工图平面整体表示方法制图规则和构造详图》(11G101-1).
16、门窗过梁：轻质砌块隔墙砌体上门窗洞口应设置钢筋混凝土过梁（见表3）；当洞顶与结构梁（板）底的距离小于表中各类过梁的高度时，过梁须与结构梁（板）浇成整体。详图1。

过梁表（混凝土强度等级C20）　　表3

L	截面形式	h	a	①	②	③
<1000	A	120	240	2Φ10		Φ8@150
1000≤L<1500	A	120	240	3Φ10		Φ8@150
1500≤L<1800	B	150	240	2Φ12	2Φ10	Φ8@150
1800≤L<2400	B	180	240	3Φ12	2Φ10	Φ8@150
2400≤L<3000	B	240	350	3Φ14	2Φ10	Φ8@150

（注：荷重仅考虑 L/3高度墙体自重，当超过或上作用有其他荷载时，应另行计算。）

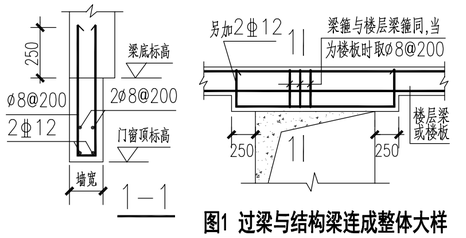

图1 过梁与结构梁连成整体大样

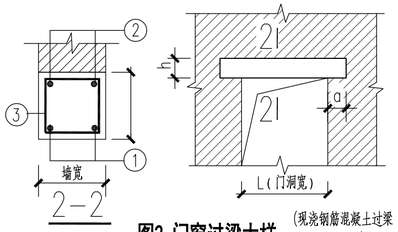

图2 门窗过梁大样

（现浇钢筋混凝土过梁荷重仅考虑L/3墙高）

五、钢结构说明：

1、钢结构构件除注明外均采用Q235B钢，其性能应符合《碳素结构钢技术条件》（GB/T700-2006）。
2、手工焊采用E43型焊条,自动焊或半自动焊的焊丝和焊剂应与主体金属强度相应，焊丝采用H08MnA型。
3、焊缝长度除注明外一律为周边满焊，焊缝高度未标明时均为6mm。焊缝质量等级应符合Ⅲ级检验标准。
4、钢材、连接材料、焊条、焊丝、焊剂及螺栓、涂料底漆、面漆均应附有质量证明书。
5、钢构件除锈采用钢刷清除构件的毛刺、铁锈、油污及附着在构件表面的杂物.构件除锈完成后在8小时（湿度较大时2-4小时）内，涂防锈漆，底漆充分干燥后，才容许次层涂装。但连接接头的接触面和工地焊缝两侧50毫米范围内安装前不涂漆，待安装后补漆。安装完毕后未刷底漆的部分及补焊、擦伤、脱漆处均应补刷底漆，然后刷调和面漆二度，面漆颜色按单项工程确定。在使用过程中应定期进行涂漆保护。
6、与砼固定的膨胀螺丝固定后灌浇沥青防腐，露明铁件均做防锈处理。

六、木结构说明：

1、木材除注明外均采用楠木。木材要做干燥处理，含水率不得大于15%。所有木材均需热蒸煮防腐、防虫、防变形处理，木板表面浸刷桐油清漆两遍。木柱脚埋入土中部分需在柱身表面做防水处理。预埋木砖及贴邻墙体的木质面均做防腐处理。
2、图中所标注尺寸为安装完成后净尺寸（包括干燥、刨光后的净尺寸）。施工选用材料时需到现场度量尺寸并预留榫卯尺寸。
3、节点处加固螺栓需作沉头处理，并填充白灰膏（内掺建筑胶），刮平，外饰红漆。
4、除图中说明外，连接钢件均采用M12螺栓。
5、木结构除注明外均为临时结构，设计使用年限为5年，建筑结构安全等级为三级。未作抗震验算。

七、砌体结构说明：

1、砖的强度等级不低于MU10，水泥砂浆的强度等级为M7.5。
2、当砌体墙的水平长度大于5m或墙端部及外墙转角处没有钢筋砼墙柱时，应在墙中间或墙端部及转角处加设混凝土构造柱。构造柱的混凝土强度等级为C20，竖筋4Φ12，箍筋Φ8@200。其柱脚及柱顶在主体结构中预埋4Φ12竖筋伸出500。先砌墙后浇柱，墙与柱的拉结筋应在砌墙时预埋，沿柱高每隔500预埋2Φ8，锚入墙内沿墙贯通，见图3。
3、钢筋混凝土墙或柱与砌体与砌体连接的面，应沿钢筋混凝土墙或柱的高度每隔500预埋2Φ8钢筋，锚入混凝土墙或柱内不小于200，砌体内沿墙贯通。若墙长不足上述长度时，则伸至墙垛长度，钢筋末端需弯直钩。(参见图3做法)。
4、高度大于4米的180砖墙或大于3米的120砖墙，需在墙半高处设钢筋砖腰带一道，砖腰带用M10砂浆砌4皮砖高，墙厚为180时每皮砖放3Φ8钢筋，墙厚为120时放2Φ8钢筋，此钢筋要锚入两端的混凝土柱或墙内应大于300.
5、围墙分段长度未说明时，在不超过50米距离内在砖跺部位设置伸缩缝。若遇复杂地形时应结合具体情况增设变形缝。
6、围墙、花池等砖砌体的下部，距室外地坪60处设防潮层一道，其做法为抹20厚1:2.5水泥砂浆，内掺5%防水剂。

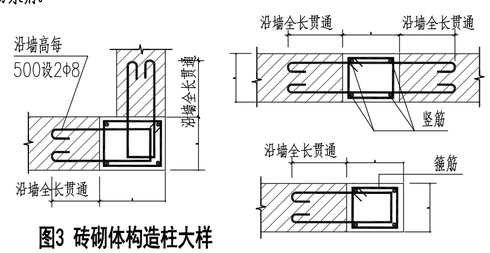

图3 砖砌体构造柱大样

八、其他说明：

1、当地基为软土、液化土、膨胀土、湿陷性黄土、多年冻土等特殊岩土时，应按相关规定对地基妥善处理后方可按本图册施工。
2、本工程给排水、电气、动力等设备管道穿过钢筋混凝土或砌体，均需预埋或预留孔，不宜临时开凿，并应密切配合各工种施工。
3、两种材料的墙体交接处，应根据饰面材质在做饰面前加钉金属网或在施工中加贴玻璃丝网格布，防止裂缝。
4、本工程施工图纸所示尺寸与实际不符时，按实际尺寸为准。
5、本设计图纸需经过建设单位有关主管部门审批、确认盖章后方可施工。
6、挡土墙说明详见单项工程说明。
7、其他未尽事宜必须按照现行国家规范执行。

建筑 ARCHITECTURE | 结构 STRUCTURE | 电气 ELECTRICAL | 给排水 PLUMBING | 暖通 MECHANICAL | 通讯 COMMUNICATION | 园景 LANDSCAPE | 工艺 TECHNOLOGY

DIATHINK DESIGN 大宸设计
广东大宸建筑设计有限公司
DIATHINK GUANG DONG ARCHITECTURE DESIGN CO.,LTD

□ 建筑工程设计甲级证书号：A244066838
□ 城乡规划编制乙级证书号：[粤]城规编（182060）号
□ 风景园林设计乙级证书号：A244066838
□ 文物保护工程乙级证书号：文物设乙字2102SJ005
□ 市政行业排水工程、道路工程丙级证书号：A444016912

审定 AUTHORIZED	丁梅	了梅
审核 AUDITED	丁梅	了梅
项目负责人 PROJECT CHIEF	丁梅	了梅
专业负责人 DISCIPLINE CHIEF	孙志坚	孙志坚
初审/校对 CHECKED	孙志坚	孙志坚
设计 DESIGNED	陈奕纯	陈奕纯

建设单位 CLIENT	广州南沙湿地旅游发展有限公司
工程名称 PROJECT	南沙湿地二期艺术区景观提升项目
子项名称 SUBITEM	
图纸名称 TITLE	园建结构设计说明
设计阶段 STAGE	施工图

设计部门 DEPARTMENT	总公司	工程编号 PROJECT NO	DC-20220338
专业 DISCIPLINE	园建	图号 DRAWING NO	SM-02
比例 SCALE	详图	日期 DATE	2022-08
版本 REV			
修改内容 DESCRIPTION			

声明 STATEMENT
1. 本图纸以蓝出图章盖图并经建设部门审查批准为准。
2. 参看本图时请仔细阅读相关总说明及国家、地方规范细则。
3. 各专业图纸是本工程系统设计的组成部份务必仔细阅读。
4. 各参建单位须提前会审知有遗漏或错误漏及时通知设计处理。
5. 本图以最新更正之版本为准.其它版本自动作废。

版权所有，未经授权，不得复制。
ALL RIGHTS RESERVED.

广州市天河区黄埔大道西120号21楼
电 话：020-66346622
邮 箱：DT@diathink.cn
官 网：www.diathink.cn

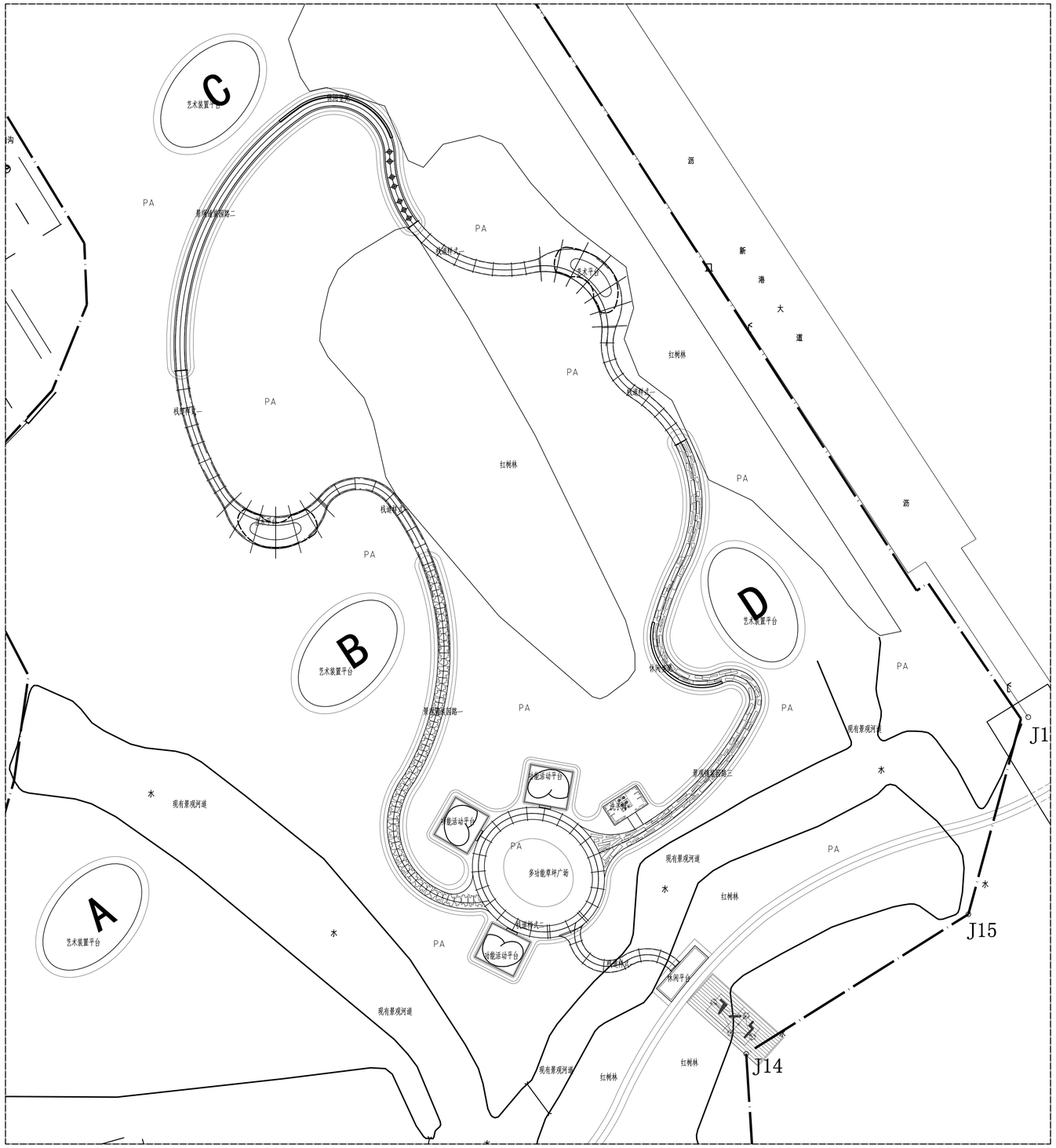

图例说明:

设计范围线

栏杆范围线

① 景观说明总平面图 1：500

建筑 ARCHITECTURE	结构 STRUCTURE	电气 ELECTRICAL	给排水 PLUMBING	暖通 MECHANICAL	弱电 COMMUNICATION	园景 LANDSCAPE	工艺 TECHNOLOGY

DIATHINK DESIGN 大宸设计

广东大宸建筑设计有限公司
DIATHINK GUANG DONG ARCHITECTURE DESIGN CO.,LTD

□ 建筑工程设计甲级证书号：A244066838
□ 城乡规划编制乙级证书号：（粤）城规编（182060）号
□ 风景园林设计乙级证书号：A244066838
□ 文物保护工程乙级证书号：文物设乙字21025J005
□ 市政行业排水工程、道路工程丙级证书号：A644016912

审定 AUTHORIZED	丁梅	丁梅
审核 AUDITED	丁梅	丁梅
项目负责人 PROJECT CHIEF	丁梅	丁梅
专业负责人 DISCIPLINE CHIEF	孙志坚	孙志坚
初审/校对 CHECKED	孙志坚	孙志坚
设计 DESIGNED	陈奕纯	陈奕纯

建设单位 CLIENT	广州南沙湿地旅游发展有限公司
工程名称 PROJECT	南沙湿地二期艺术区景观提升项目
子项名称 SUBITEM	
图纸名称 TITLE	景观说明总平面图
设计阶段 STAGE	施工图

设计部门 DEPARTMENT	总公司	工程编号 PROJECT NO	DC-20220338
专业 DISCIPLINE	园建	图号 DRAWING NO	Z-01
比例 SCALE	详图	日期 DATE	2022-08
版本 REV			
修改内容 DESCRIPTION			

声明 STATEMENT

1. 本图纸以盖出图章图面并经建设部门审查批准为准。
2. 参照本图时请仔细阅读相关总说明及图表，地方规范细则。
3. 各专业图纸是本工程系统设计的组成部份务必仔细阅读。
4. 各参建单位须提前查审如有遗漏或错误可提知设计处理。
5. 本图以毫米定正之值本为准 其它值本自动作废。

版权所有，未经授权，不得复制。
ALL RIGHTS RESERVED.

广州市天河区黄埔大道西120号21楼
电 话：020-66346622
邮 箱：DT@diathink.cn
官 网：www.diathink.cn

建筑	ARCHITECTURE	暖通	MECHANICAL
结构	STRUCTURE	景观	COMMUNICATION
电气	ELECTRICAL	园景	LANDSCAPE
给排水	PLUMBING	工艺	TECHNOLOGY

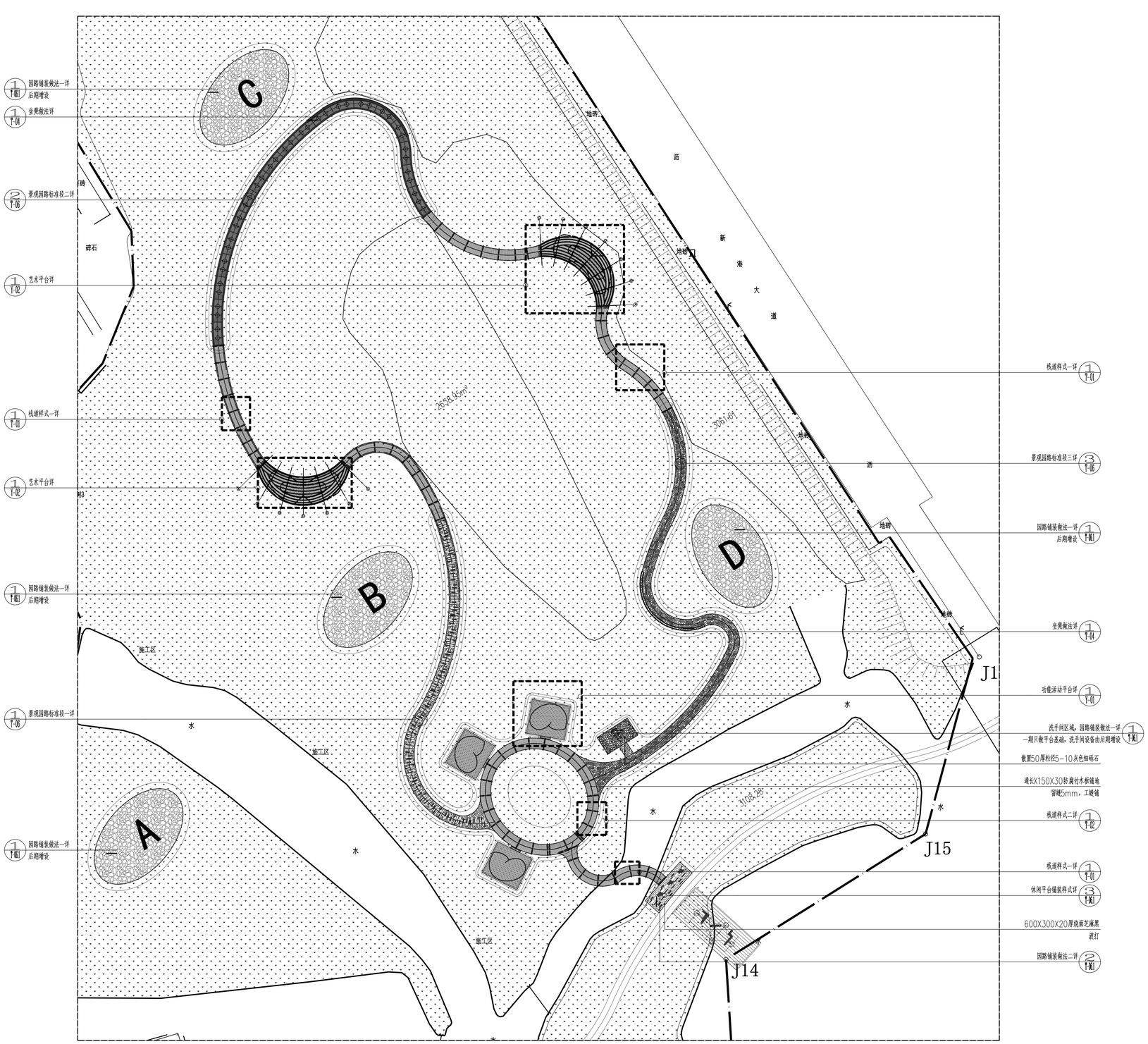

① 铺装、索引总平面图 1：500

DIATHINK DESIGN
大 | 宸 | 设 | 计
广东大宸建筑设计有限公司
DIATHINK GUANG DONG ARCHITECTURE DESIGN CO.,LTD

- 建筑工程设计甲级证书号：A244066838
- 城乡规划编制乙级证书号：（粤）城规编（182060）号
- 风景园林设计乙级证书号：A244066838
- 文物保护工程乙级证书号：文物设乙字2102SJ005
- 市政行业排水工程、道路工程丙级证书号：A644016912

审定 AUTHORIZED	丁梅	丁梅
审核 AUDITED	丁梅	丁梅
项目负责人 PROJECT CHIEF	丁梅	丁梅
专业负责人 DISCIPLINE CHIEF	孙志坚	孙志坚
初审/校对 CHECKED	孙志坚	孙志坚
设计 DESIGNED	陈奕纯	陈奕纯

建设单位 CLIENT	广州南沙湿地旅游发展有限公司
工程名称 PROJECT	南沙湿地二期艺术区景观提升项目
子项名称 SUBITEM	
图纸名称 TITLE	铺装、索引总平面图
设计阶段 STAGE	施工图

设计部门 DEPARTMENT	总公司	工程编号 PROJECT NO	DC-20220338
专业 DISCIPLINE	园建	图号 DRAWING NO	Z-01.1
比例 SCALE	详图	日期 DATE	2022-08

版本 REV

修改内容 DESCRIPTION

声明 STATEMENT

1. 本图纸以提出图版范围并经建设部门审查批准为准。
2. 参照本图时请仔细阅读相关总说明及图表、地方规范细则。
3. 各专业图纸是本工程系统设计的组成部份务必仔细阅读。
4. 各参建单位须提前会审如有遗漏或错误情况时提知设计处理。
5. 本图以毫米尺寸为本为准，其它图本自类作度。

版权所有，未经授权，不得复制。
ALL RIGHTS RESERVED.

广州市天河区黄埔大道西120号21楼
电 话：020-66346622
邮 箱：DT@diathink.cn
官 网：www.diathink.cn

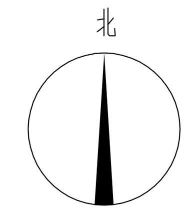

①尺寸总平面图 1:500

建筑 ARCHITECTURE	结构 STRUCTURE	电气 ELECTRICAL	给排水 PLUMBING
暖通 MECHANICAL	通讯 COMMUNICATION	园景 LANDSCAPE	工艺 TECHNOLOGY

DIATHINK DESIGN
大 宸 设 计
广东大宸建筑设计有限公司
DIATHINK GUANG DONG ARCHITECTURE DESIGN CO.,LTD

- □ 建筑工程设计甲级证书号：A244066838
- □ 城乡规划编制乙级证书号：[粤]城规编（182060）号
- □ 风景园林设计乙级证书号：A244066838
- □ 文物保护工程乙级证书号：文物设乙字2102SJ005
- □ 市政行业排水工程、道路工程丙级证书号：A444016912

审定 AUTHORIZED	丁梅	丁梅
审核 AUDITED	丁梅	丁梅
项目负责人 PROJECT CHIEF	丁梅	丁梅
专业负责人 DISCIPLINE CHIEF	孙志坚	孙志坚
初审/校对 CHECKED	孙志坚	孙志坚
设计 DESIGNED	陈奕纯	陈奕纯
建设单位 CLIENT	广州南沙湿地旅游发展有限公司	
工程名称 PROJECT	南沙湿地二期艺术区景观提升项目	
子项名称 SUBITEM		
图纸名称 TITLE	尺寸总平面图	
设计阶段 STAGE	施工图	

设计部门 DEPARTMENT	总公司	工程编号 PROJECT NO	DC-20220338
专业 DISCIPLINE	园建	图号 DRAWING NO	Z-01.2
比例 SCALE	详图	日期 DATE	2022-08

版本 REV

修改内容 DESCRIPTION

声明 STATEMENT

1. 本图纸以盖出图章蓝图并经建设部门审查批准为准。
2. 参看本图时请仔细阅读相关总说明及国家、地方规范细则。
3. 各专业图纸是本工程系统设计的组成部份务必仔细阅读。
4. 各参建单位须提前会审如有遗漏或错误请及时通知设计处理。
5. 本图以最新更正之版本为准，其它版本自动作废。

版权所有，未经授权，不得复制。
ALL RIGHTS RESERVED.

广州市天河区黄埔大道西120号21楼
电 话：020-66346622
邮 箱：DT@diathink.cn
官 网：www.diathink.cn

建筑 ARCHITECTURE	暖通 MECHANICAL		
结构 STRUCTURE	景观 COMMUNICATION		
电气 ELECTRICAL	园景 LANDSCAPE		
给排水 PLUMBING	工艺 TECHNOLOGY		

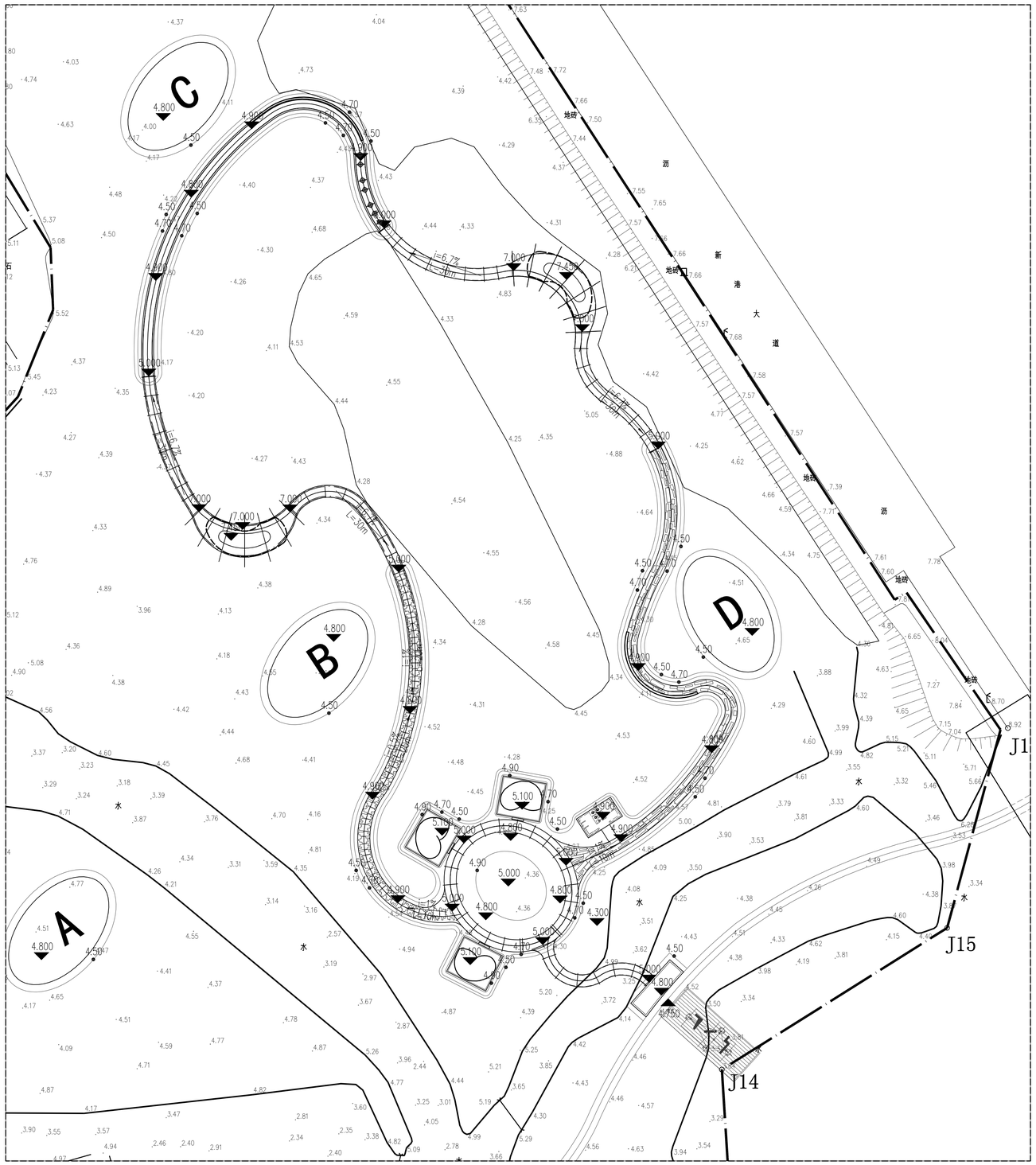

北

① 标高总平面图 1：500

DIATHINK DESIGN
大 | 宸 | 设 | 计
广东大宸建筑设计有限公司
DIATHINK GUANG DONG ARCHITECTURE DESIGN CO.,LTD

□ 建筑工程设计甲级证书号：A244066838
□ 城乡规划编制乙级证书：（粤）城规编（182060）号
□ 风景园林设计乙级证书号：A244066838
□ 文物保护工程乙级证书号：文物设乙字21025JO06
□ 市政行业排水工程、道路工程丙级证书号：A440216912

审 定 AUTHORIZED	丁梅	丁梅
审 核 AUDITED	丁梅	丁梅
项目负责人 PROJECT CHIEF	丁梅	丁梅
专业负责人 DISCIPLINE CHIEF	孙志坚	孙志坚
初 审/校 对 CHECKED	孙志坚	孙志坚
设 计 DESIGNED	陈奕纯	陈奕纯

建设单位 CLIENT	广州南沙湿地旅游发展有限公司
工程名称 PROJECT	南沙湿地二期艺术区景观提升项目
子项名称 SUBITEM	
图纸名称 TITLE	标高总平面图
设计阶段 STAGE	施工图

设计部门 DEPARTMENT	总公司	工程编号 PROJECT NO	DC-20220338
专 业 DISCIPLINE	园建	图 号 DRAWING NO	Z-01.3
比 例 SCALE	详图	日 期 DATE	2022-08

版 本 REV

修改内容 DESCRIPTION

说 明 STATEMENT

1. 本图纸以最出图版面图并经建设部门审定批准为准。
2. 参照本图时请仔细阅读相关总说明及国家、地方规范规制。
3. 各专业图纸是本工程系统设计的组成部份务必仔细阅读。
4. 各参建单位须提前会审如有遗漏或错误得及时通知设计处理。
5. 本图以最新更正之版本为准，其它版本自动作废。

版权所有，未经授权，不得复制。
ALL RIGHTS RESERVED.

广州市天河区黄埔大道西120号21楼
电 话：020-66346622
邮 箱：DT@diathink.cn
官 网：www.diathink.cn

建筑 ARCHITECTURE	暖通 MECHANICAL		
结构 STRUCTURE	景观 COMMUNICATION		
电气 ELECTRICAL	园景 LANDSCAPE		
给排水 PLUMBING	工艺 TECHNOLOGY		

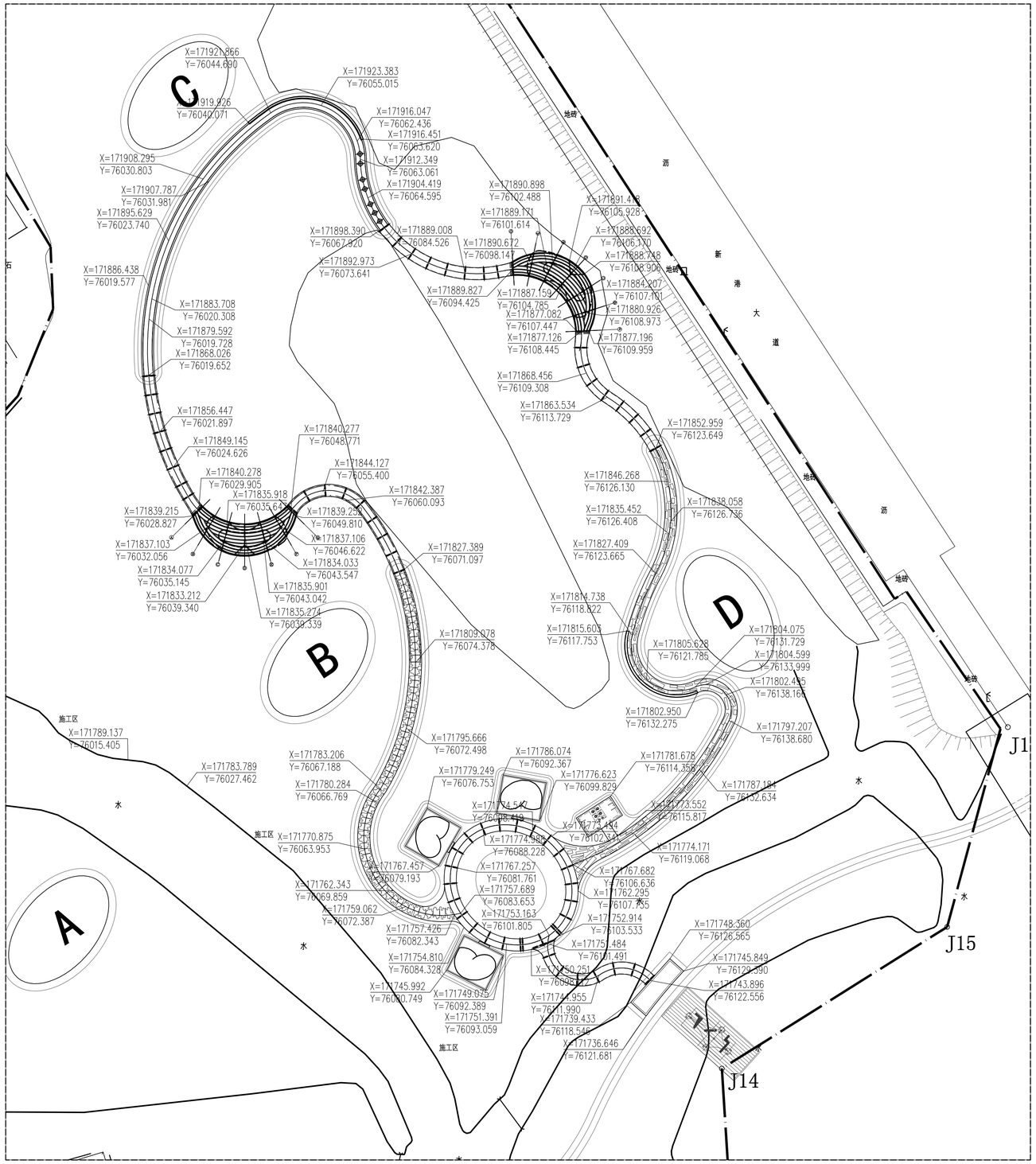

① 坐标总平面图 1：500

DIATHINK DESIGN
大 | 辰 | 设 | 计
广东大宸建筑设计有限公司
DIATHINK GUANG DONG ARCHITECTURE DESIGN CO.,LTD

- □ 建筑工程设计甲级证书号：A244066838
- □ 城乡规划编制乙级证书号：（粤）城规编（182060）号
- □ 风景园林设计乙级证书号：A244066838
- □ 文物保护工程乙级证书号：文物设乙字21025J005
- □ 市政行业排水工程、道路工程丙级证书号：A440016912

审定 AUTHORIZED	丁梅	丁梅
审核 AUDITED	丁梅	丁梅
项目负责人 PROJECT CHIEF	丁梅	丁梅
专业负责人 DISCIPLINE CHIEF	孙志坚	孙志坚
初审/校对 CHECKED	孙志坚	孙志坚
设计 DESIGNED	陈奕纯	陈奕纯

建设单位 CLIENT	广州南沙湿地旅游发展有限公司
工程名称 PROJECT	南沙湿地二期艺术区景观提升项目
子项名称 SUBITEM	
图纸名称 TITLE	坐标总平面图
设计阶段 STAGE	施工图

设计部门 DEPARTMENT	总公司	工程编号 PROJECT NO	DC-20220338
专业 DISCIPLINE	园建	图号 DRAWING NO	Z-01.4
比例 SCALE	详图	日期 DATE	2022-08
版本 REV			
修改内容 DESCRIPTION			

说明 STATEMENT

1. 本图纸以国土测量局图审并经建设部门审批批准为准。
2. 参照本图时请仔细阅读相关总说明及图表，地方规范如例。
3. 各专业图纸是本工程系统设计的组成部件务必仔细阅读。
4. 各参建单位须提前会审如有遗漏或错误埋没问题和设计处理。
5. 本图以最新更正之版本为准，其它版本自动作废。

版权所有，未经授权，不得复制。
ALL RIGHTS RESERVED.

广州市天河区黄埔大道西120号21楼
电 话：020-66346622
邮 箱：DT@diathink.cn
官 网：www.diathink.cn

建筑	ARCHITECTURE	暖通	MECHANICAL
结构	STRUCTURE	弱电	COMMUNICATION
电气	ELECTRICAL	园景	LANDSCAPE
给排水	PLUMBING	工艺	TECHNOLOGY

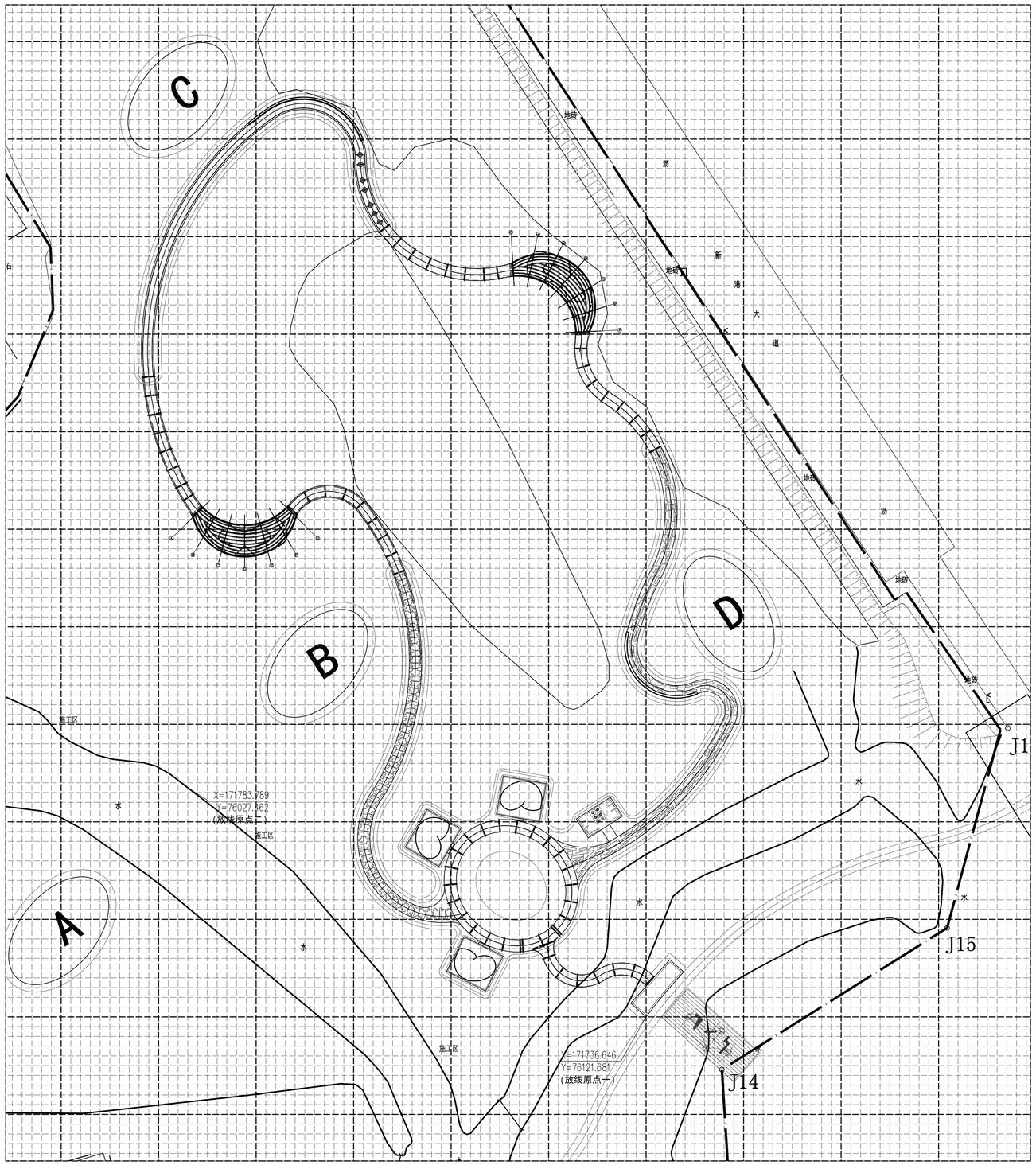

说明：
大网格尺寸：2mX2m；小网格尺寸：0.2mX0.2m
放线原点一：x=171736.646；y=76121.681
放线原点二：x=171783.789；y=76027.462

① 网格放线总平面图 1：500

DIATHINK DESIGN
大 | 宸 | 设 | 计
广东大宸建筑设计有限公司
DIATHINK GUANG DONG ARCHITECTURE DESIGN CO.,LTD

□ 建筑工程设计甲级证书号：A244066838
□ 城乡规划编制乙级证书号：（粤）城规编（182060）号
□ 风景园林设计乙级证书号：A244066838
□ 文物保护工程乙级证书号：文物设乙字2105J005
□ 市政行业排水工程、道路工程丙级证书号：A644016912

审定 AUTHORIZED	丁梅	丁梅
审核 AUDITED	丁梅	丁梅
项目负责人 PROJECT CHIEF	丁梅	丁梅
专业负责人 DISCPLINE CHIEF	孙志坚	孙志坚
初审/校对 CHECKED	孙志坚	孙志坚
设计 DESIGNED	陈奕纯	陈奕纯

建设单位 CLIENT	广州南沙湿地旅游发展有限公司
工程名称 PROJECT	南沙湿地二期艺术区景观提升项目
子项名称 SUBITEM	
图纸名称 TITLE	网格放线总平面图
设计阶段 STAGE	施工图

设计部门 DEPARTMENT	总公司	工程编号 PROJECT NO	DC-20220338
专业 DISCPLINE	园建	图号 DRAWING NO	Z-01.5
比例 SCALE	详图	日期 DATE	2022-08

版本 REV	
修改内容 DESCRIPTION	

声明 STATEMENT

1. 本图纸以提出测量范围并经建设部门审查批准为准。
2. 参照本图时请仔细阅读相关总说明及图表，地方规范如则。
3. 各专业图纸是本工程系统设计的组成部份务必仔细阅读。
4. 各参建单位须提前查审如有遗漏或错误得及时通知设计处理。
5. 本图以最新版正之版本为准，其它版本自动作废。

版权所有，未经授权，不得复制。
ALL RIGHTS RESERVED.

广州市天河区黄埔大道西120号21楼
电 话：020-66346622
邮 箱：DT@diathink.cn
官 网：www.diathink.cn

建筑	ARCHITECTURE	暖通	MECHNICAL
结构	STRUCTURE	通讯	COMMUNICATION
电气	ELECTRICAL	园景	LANDSCAPE
给排水	PLUMBING	工艺	TECHNOLOGY

图例说明:

- 设计范围线
- 栈道样式一，详见T-01
- 栈道样式二，详见T-02
- 景观园路样式一，详见T-06-1
- 景观园路样式二，详见T-06-2
- 景观园路样式三，详见T-06-3

① 栈道索引总平面图 1：500

DIATHINK DESIGN
大 宸 设 计
广东大宸建筑设计有限公司
DIATHINK GUANG DONG ARCHITECTURE DESIGN CO.,LTD

□ 建筑工程设计甲级证书号：A244066838
□ 城乡规划编制乙级证书号：（粤）城规编（182060）号
□ 风景园林设计乙级证书号：A244066838
□ 文物保护工程乙级证书号：文物设乙字21025J005
□ 市政行业排水工程、道路工程丙级证书号：A644016912

审定 AUTHORIZED	丁梅	丁梅
审核 AUDITED	丁梅	丁梅
项目负责人 PROJECT CHIEF	丁梅	丁梅
专业负责人 DISCIPLINE CHIEF	孙志坚	孙志坚
初审/校对 CHECKED	孙志坚	孙志坚
设计 DESIGNED	陈奕纯	陈奕纯

建设单位 CLIENT	广州南沙湿地旅游发展有限公司
工程名称 PROJECT	南沙湿地二期艺术区景观提升项目
子项名称 SUBITEM	
图纸名称 TITLE	栈道索引总平面图
设计阶段 STAGE	施工图

设计部门 DEPARTMENT	总公司	工程编号 PROJECT NO	DC-20220338
专业 DISCIPLINE	园建	图号 DRAWING NO	Z-01.6
比例 SCALE	详图	日期 DATE	2022-08
版本 REV			
修改内容 DESCRIPTION			

声明 STATEMENT

1. 本图纸以盖出图章图图并经建设部门审查批准为准。
2. 参照本图时请仔细阅读相关总说明及国家、地方规范细则。
3. 各专业图纸是本工程系统设计的组成部份务必仔细阅读。
4. 各参建单位须提前会审如有遗漏或错误须及时通知设计处理。
5. 本图以道新更正之版本为准 其它版本自动作废。

版权所有，未经授权，不得复制。
ALL RIGHTS RESERVED.

广州市天河区黄埔大道西120号21楼
电 话：020-66346622
邮 箱：DT@diathink.cn
官 网：www.diathink.cn

建筑	ARCHITECTURE	暖通	MECHANICAL
结构	STRUCTURE	通讯	COMMUNICATION
电气	ELECTRICAL	园景	LANDSCAPE
给排水	PLUMBING	工艺	TECHNOLOGY

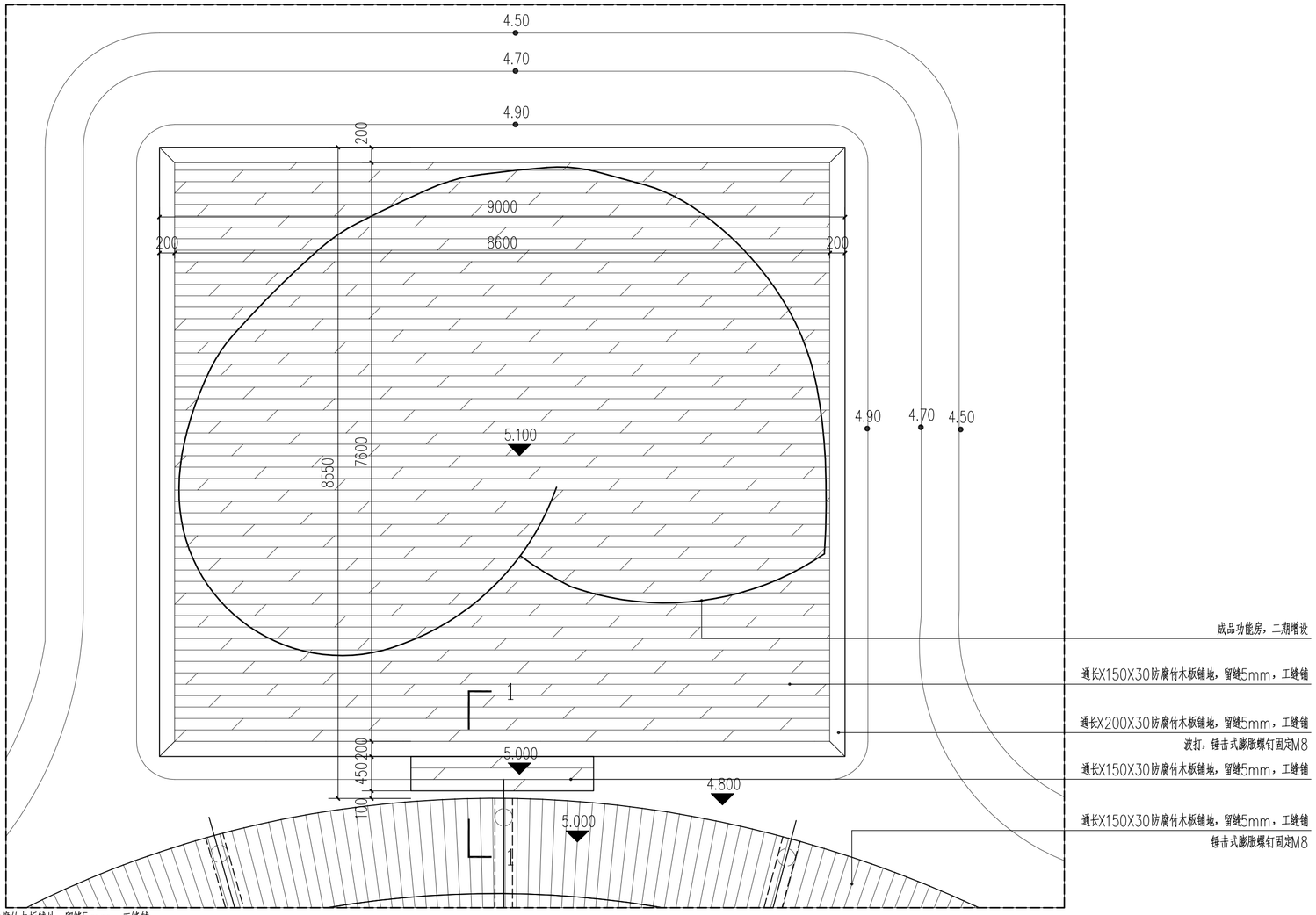

1 功能活动平台平面图 1：50

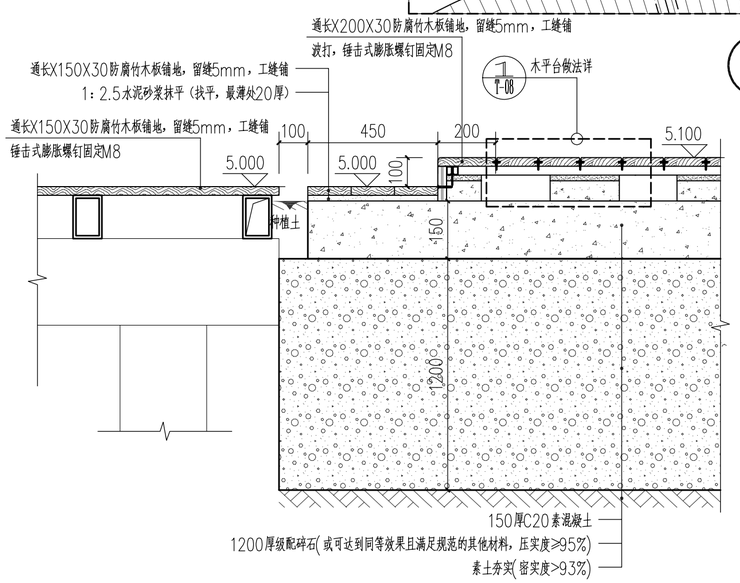

2 1-1剖面图 1：15

木平台收边意向

成品功能房效果图

说明：成品功能房由业主选择款式及规格，二期经营增设。

DIATHINK DESIGN
大 宸 设 计
广东大宸建筑设计有限公司
DIATHINK GUANG DONG ARCHITECTURE DESIGN CO.,LTD

- 建筑工程设计甲级证书号：A244066838
- 城乡规划编制乙级证书号：[粤]城规编（182060）号
- 风景园林设计乙级证书号：A244066838
- 文物保护工程乙级证书号：文物设乙字2102SJ005
- 市政行业排水工程、道路工程丙级证书号：A444016912

审定 AUTHORIZED	丁梅	丁梅
审核 AUDITED	丁梅	丁梅
项目负责人 PROJECT CHIEF	丁梅	丁梅
专业负责人 DISCIPLINE CHIEF	孙志坚	孙志坚
初审/校对 CHECKED	孙志坚	孙志坚
设计 DESIGNED	陈奕纯	陈奕纯

建设单位 CLIENT	广州南沙湿地旅游发展有限公司		
工程名称 PROJECT	南沙湿地二期艺术区景观提升项目		
子项名称 SUBITEM			
图纸名称 TITLE	功能活动平台详图		
设计阶段 STAGE	施工图		
设计部门 DEPARTMENT	总公司	工程编号 PROJECT NO	DC-20220338
专业 DISCIPLINE	园建	图号 DRAWING NO	Y-01
比例 SCALE	详图	日期 DATE	2022-08
版本 REV			
修改内容 DESCRIPTION			

声明 STATEMENT

1. 本图纸以盖出图章盖图并经建设部门审查批准为准。
2. 参看本图时请仔细阅读相关总说明及国家、地方规范细则。
3. 各专业图纸是本工程系统设计的组成部份务必仔细阅读。
4. 各参建单位须提前会审如有遗漏或错误滞及时通知设计处理。
5. 本图以最新更正之版本为准.其它版本自动作废。

版权所有，未经授权，不得复制。
ALL RIGHTS RESERVED.

广州市天河区黄埔大道西120号21楼
电 话：020-66346622
邮 箱：DT@diathink.cn
官 网：www.diathink.cn

建筑 ARCHITECTURE	暖通 MECHANICAL		
结构 STRUCTURE	通讯 COMMUNICATION		
电气 ELECTRICAL	园景 LANDSCAPE		
给排水 PLUMBING	工艺 TECHNOLOGY		

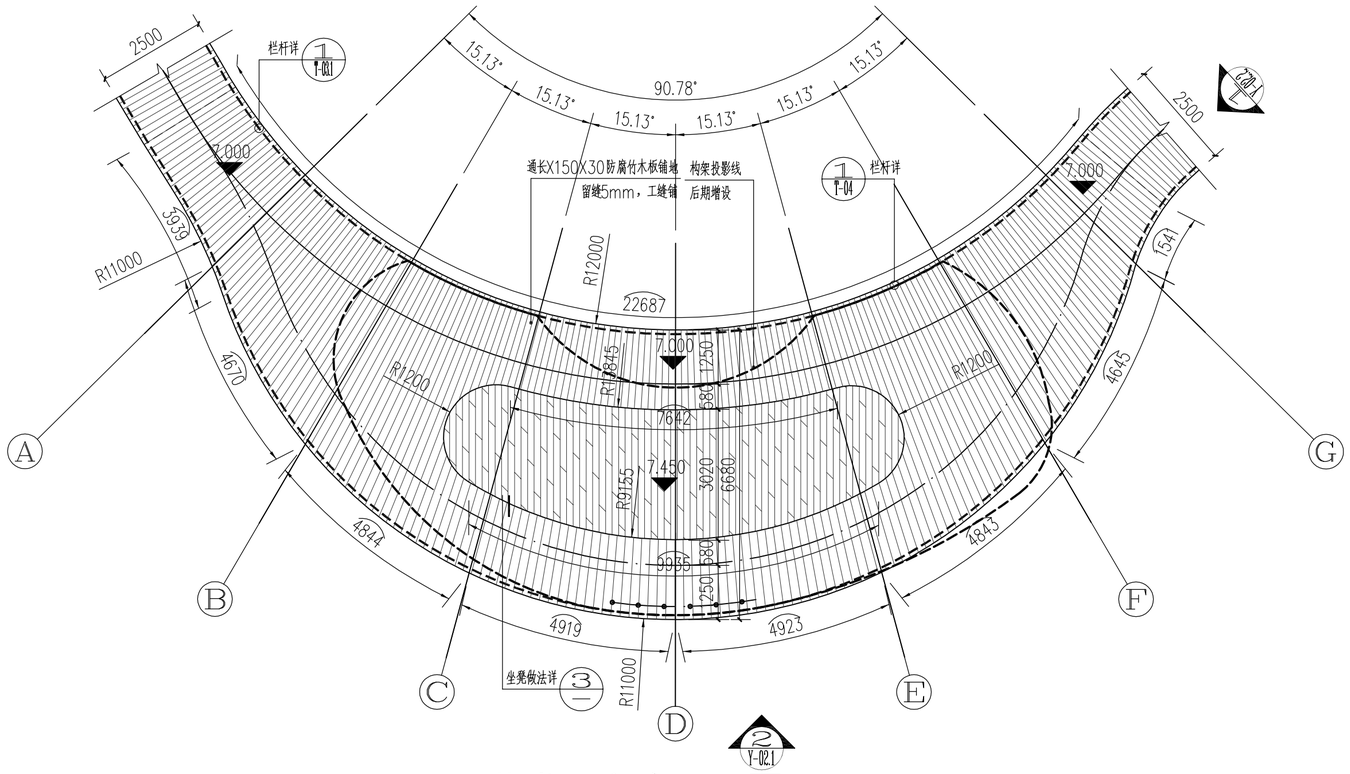

1 艺术平台底平面图 1：100

注：竹子构架由业主二期采购增设（构架安装前需设计单位复核荷载后方可施工）。

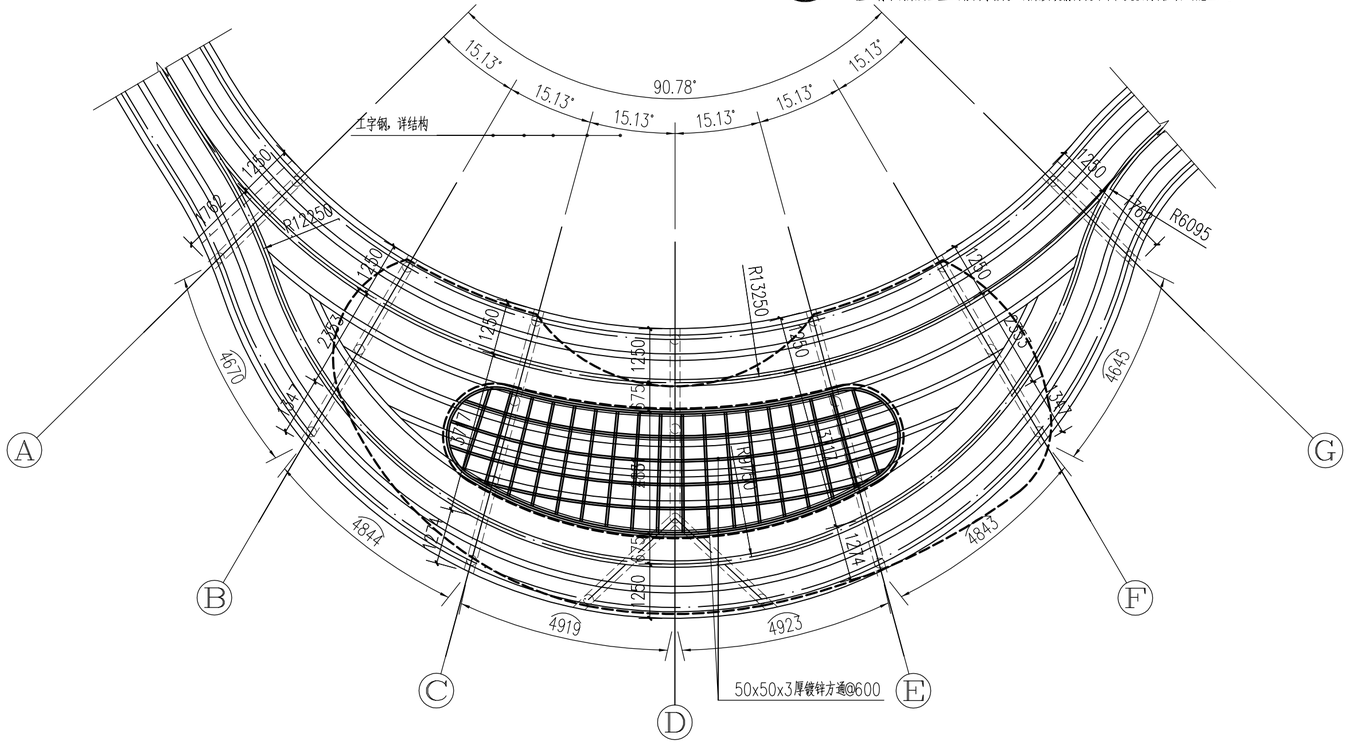

2 艺术平台龙骨平面图 1：100

注：龙骨规格详结构，厂家进行二次深化设计安装。

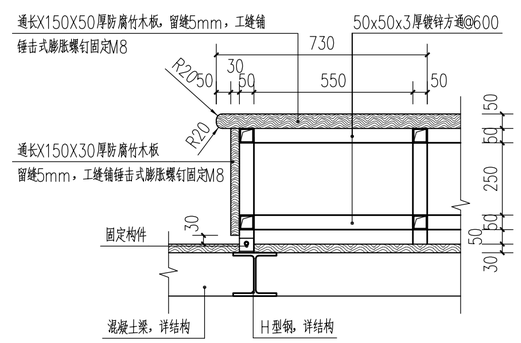

3 竹木坐凳做法详图 1：15

注：厂家二次深化设计安装。

注明：具体做法以实际情况为准。

DIATHINK DESIGN
大宸设计
广东大宸建筑设计有限公司
DIATHINK GUANG DONG ARCHITECTURE DESIGN CO.,LTD

- 建筑工程设计甲级证书号：A244066838
- 城乡规划编制乙级证书号：[粤]城规编（182060）号
- 风景园林设计乙级证书号：A244066838
- 文物保护工程乙级证书号：文物设乙字2102SJ005
- 市政行业排水工程、道路工程丙级证书号：A444016912

审定 AUTHORIZED	丁梅	丁梅
审核 AUDITED	丁梅	丁梅
项目负责人 PROJECT CHIEF	丁梅	丁梅
专业负责人 DISCIPLINE CHIEF	孙志坚	孙志坚
初审/校对 CHECKED	孙志坚	孙志坚
设计 DESIGNED	陈奕纯	陈奕纯

建设单位 CLIENT	广州南沙湿地旅游发展有限公司
工程名称 PROJECT	南沙湿地二期艺术区景观提升项目
子项名称 SUBITEM	
图纸名称 TITLE	艺术平台详图
设计阶段 STAGE	施工图

设计部门 DEPARTMENT	总公司	工程编号 PROJECT NO	DC-20220338
专业 DISCIPLINE	园建	图号 DRAWING NO	Y-02
比例 SCALE	详图	日期 DATE	2022-08

版本 REV

修改内容 DESCRIPTION

声明 STATEMENT

1. 本图纸以蓝出图章盖图并经建设部门审查批准为准。
2. 参看本图时请仔细阅读相关总说明及国家、地方规范细则。
3. 各专业图纸是本工程系统设计的组成部份必仔细阅读。
4. 各参建单位须提前会审如有遗漏或错误滞及时通知设计处理。
5. 本图以最新更正之版本为准，其它版本自动作废。

版权所有，未经授权，不得复制。
ALL RIGHTS RESERVED.

广州市天河区黄埔大道西120号21楼
电话：020-66346622
邮箱：DT@diathink.cn
官网：www.diathink.cn

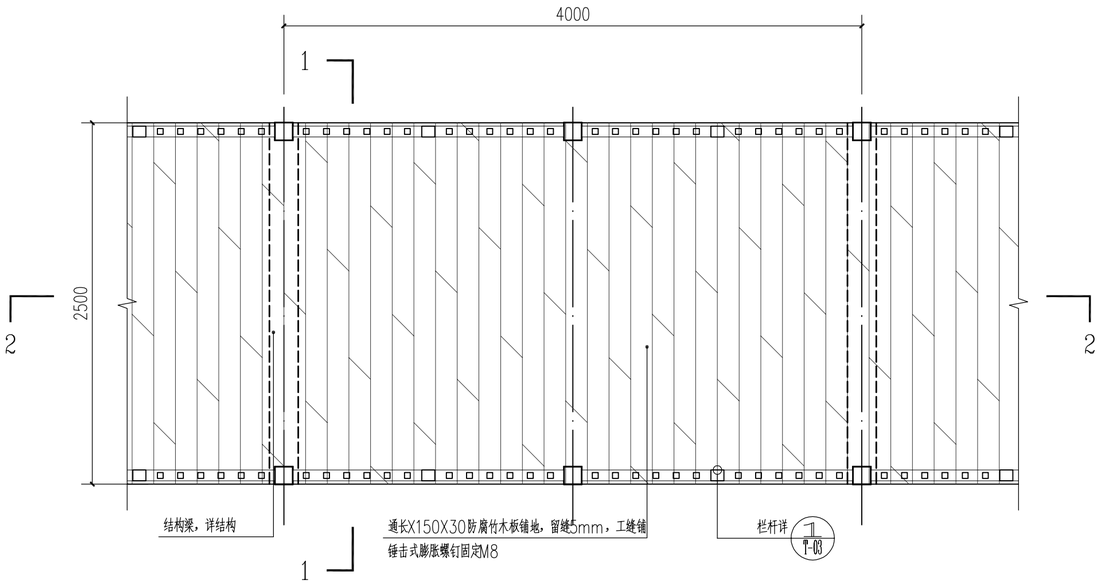

① 栈道标准段一平面图 1：30

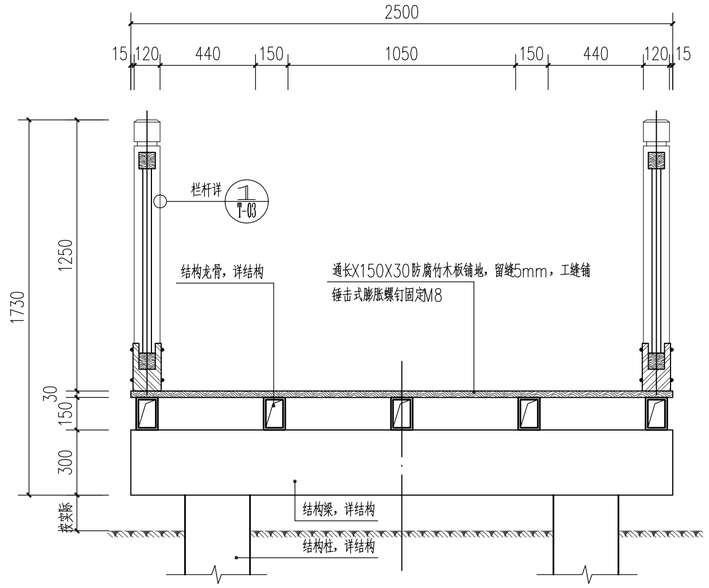

② 栈道标准段一1-1剖面图 1：20

注：钢筋混凝土配筋及钢结构详见结构图。

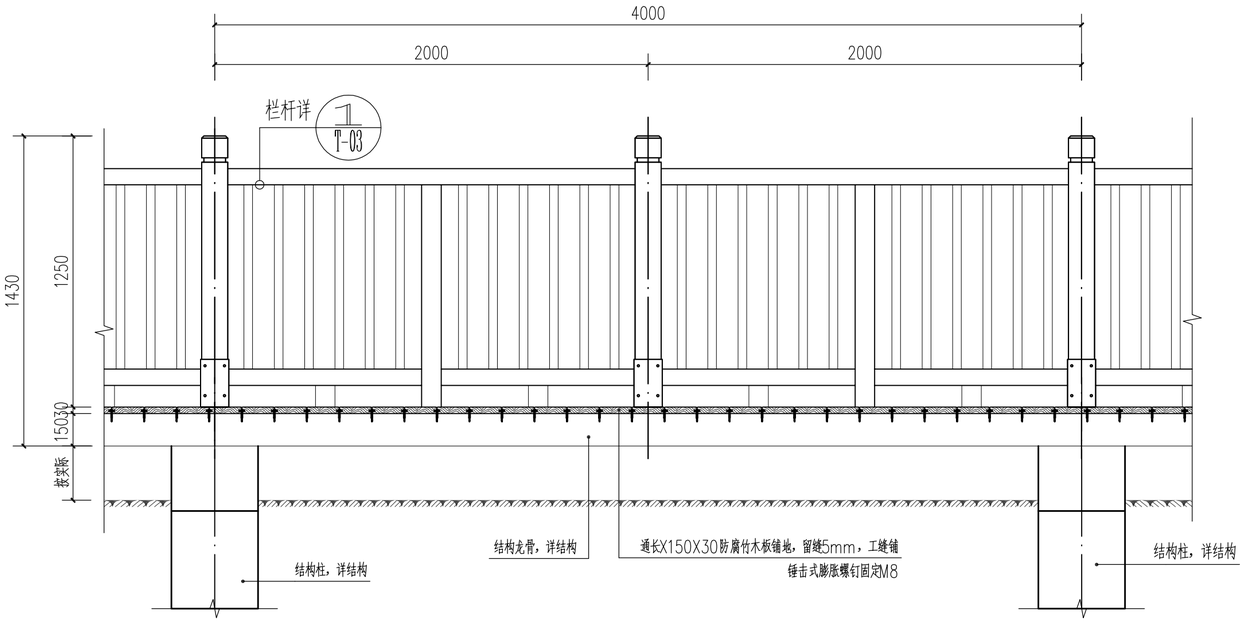

③ 栈道标准段一2-2剖面图 1：20

注：钢筋混凝土配筋及钢结构详见结构图。

栈道标准段一效果图

注明：具体做法以实际情况为准。

建筑 ARCHITECTURE
结构 STRUCTURE
电气 ELECTRICAL
给排水 PLUMBING
暖通 MECHANICAL
通讯 COMMUNICATION
园景 LANDSCAPE
工艺 TECHNOLOGY

DIATHINK DESIGN
大宸设计
广东大宸建筑设计有限公司
DIATHINK GUANG DONG ARCHITECTURE DESIGN CO.,LTD

- 建筑工程设计甲级证书号：A244066838
- 城乡规划编制乙级证书号：[粤]城规编（182060）号
- 风景园林设计乙级证书号：A244066838
- 文物保护工程乙级证书号：文物设乙字2102SJ005
- 市政行业排水工程、道路工程丙级证书号：A444016912

审定 AUTHORIZED	丁梅	丁梅
审核 AUDITED	丁梅	丁梅
项目负责人 PROJECT CHIEF	丁梅	丁梅
专业负责人 DISCIPLINE CHIEF	孙志坚	孙志坚
初审/校对 CHECKED	孙志坚	孙志坚
设计 DESIGNED	陈奕纯	陈奕纯

建设单位 CLIENT	广州南沙湿地旅游发展有限公司
工程名称 PROJECT	南沙湿地二期艺术区景观提升项目
子项名称 SUBITEM	
图纸名称 TITLE	栈道样式一详图
设计阶段 STAGE	施工图

设计部门 DEPARTMENT	总公司	工程编号 PROJECT NO	DC-20220338
专业 DISCIPLINE	园建	图号 DRAWING NO	T-01
比例 SCALE	详图	日期 DATE	2022-08

版本 REV

修改内容 DESCRIPTION

声明 STATEMENT

1. 本图纸以盖出图章盖图并经建设部门审查批准为准。
2. 参看本图时请仔细阅读相关总说明及国家、地方规范细则。
3. 各专业图纸是本工程系统设计的组成部份务必仔细阅读。
4. 各参建单位须提前会审如有遗漏或错误滞及时通知设计处理。
5. 本图以最新更正之版本为准，其它版本自动作废。

版权所有，未经授权，不得复制。
ALL RIGHTS RESERVED.

广州市天河区黄埔大道西120号21楼
电话：020-66346622
邮箱：DT@diathink.cn
官网：www.diathink.cn

建筑	ARCHITECTURE	暖通	MECHANICAL
结构	STRUCTURE	通讯	COMMUNICATION
电气	ELECTRICAL	园景	LANDSCAPE
给排水	PLUMBING	工艺	TECHNOLOGY

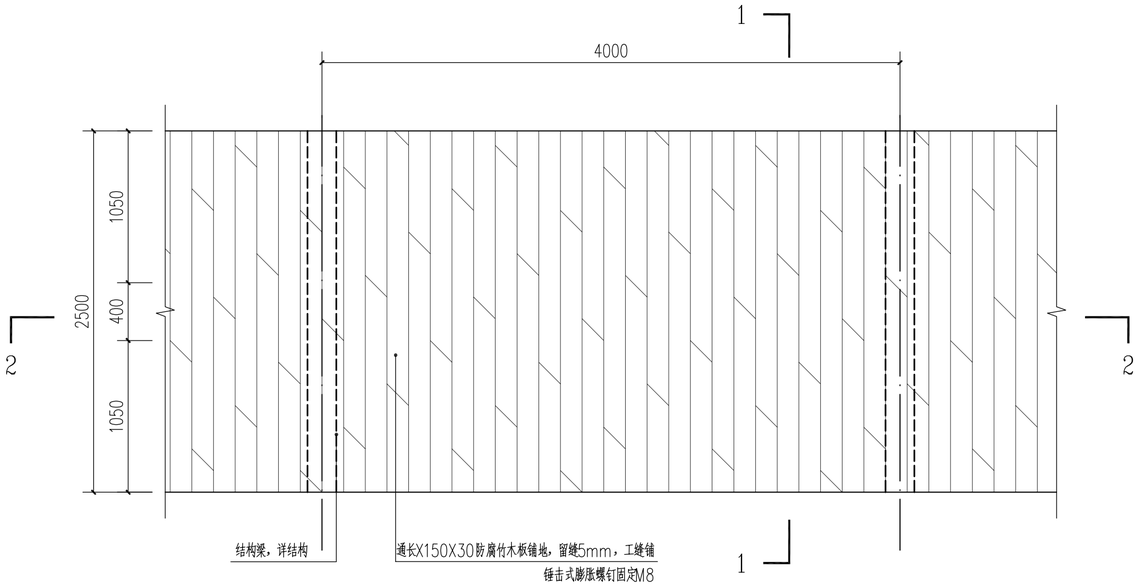

① 栈道标准段二平面图 1：30

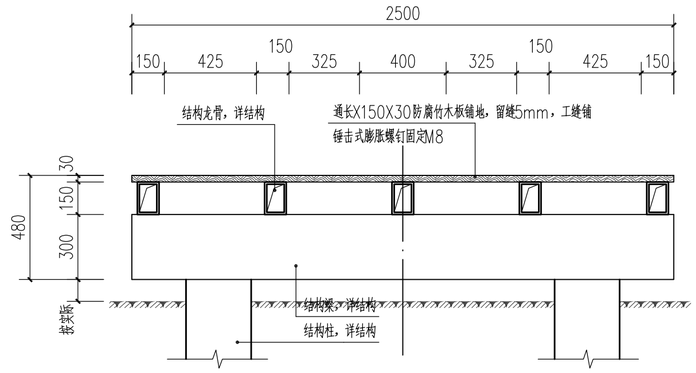

② 栈道标准段二1-1剖面图 1：30

注：钢筋混凝土配筋及钢结构详见结构图。

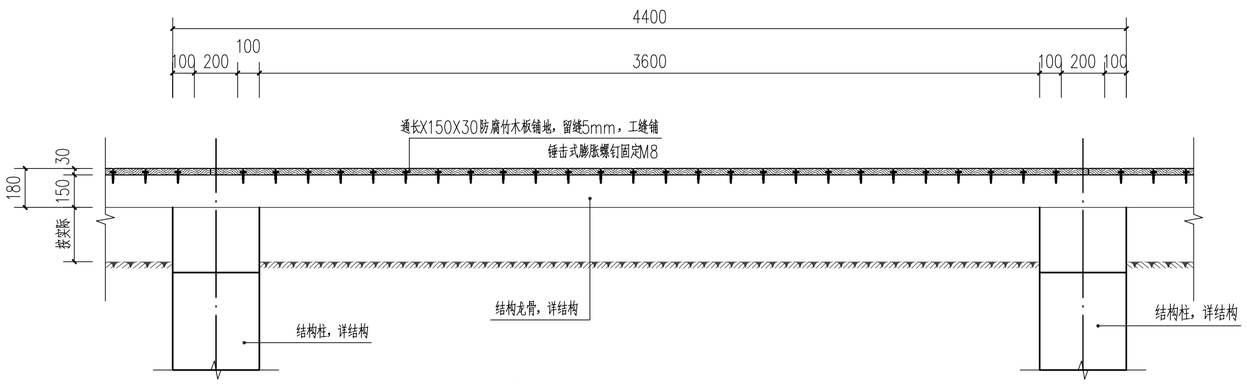

③ 栈道标准段二2-2剖面图 1：30

注：钢筋混凝土配筋及钢结构详见结构图。

栈道标准段二效果图

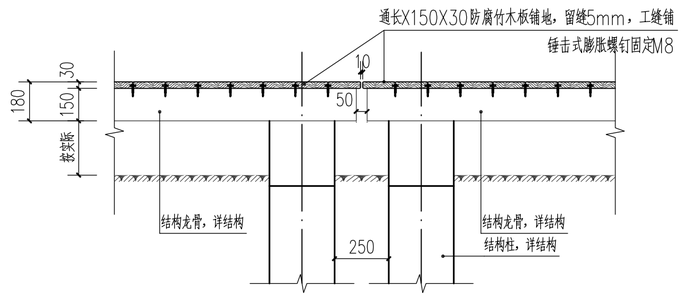

④ 栈道分缝标准段做法详图 1：20

注：栈道每间隔50m，需设置分缝；此做法只做参考，具体做法详见结构。

注明：具体做法以实际情况为准。

DIATHINK DESIGN
大宸设计
广东大宸建筑设计有限公司
DIATHINK GUANG DONG ARCHITECTURE DESIGN CO.,LTD

- 建筑工程设计甲级证书号：A244066838
- 城乡规划编制乙级证书号：[粤]城规编（182060）号
- 风景园林设计乙级证书号：A244066838
- 文物保护工程乙级证书号：文物设乙字2102SJ005
- 市政行业排水工程、道路工程丙级证书号：A444016912

审定 AUTHORIZED	丁梅	丁梅
审核 AUDITED	丁梅	丁梅
项目负责人 PROJECT CHIEF	丁梅	丁梅
专业负责人 DISCIPLINE CHIEF	孙志坚	孙志坚
初审/校对 CHECKED	孙志坚	孙志坚
设计 DESIGNED	陈奕纯	陈奕纯

建设单位 CLIENT	广州南沙湿地旅游发展有限公司
工程名称 PROJECT	南沙湿地二期艺术区景观提升项目
子项名称 SUBITEM	
图纸名称 TITLE	栈道样式二详图
设计阶段 STAGE	施工图

设计部门 DEPARTMENT	总公司	工程编号 PROJECT NO	DC-20220338
专业 DISCIPLINE	园建	图号 DRAWING NO	T-02
比例 SCALE	详图	日期 DATE	2022-08
版本 REV			
修改内容 DESCRIPTION			

声明 STATEMENT

1. 本图纸以盖出图章盖图并经建设部门审查批准为准。
2. 参看本图时请仔细阅读相关总说明及国家、地方规范细则。
3. 各专业图纸是本工程系统设计的组成部份务必仔细阅读。
4. 各参建单位须提前会审如有遗漏或错误漏及时通知设计处理。
5. 本图以最新更正之版本为准.其它版本自动作废。

版权所有，未经授权，不得复制。
ALL RIGHTS RESERVED.

广州市天河区黄埔大道西120号21楼
电 话：020-66346622
邮 箱：DT@diathink.cn
官 网：www.diathink.cn

建筑 ARCHITECTURE | 结构 STRUCTURE | 电气 ELECTRICAL | 给排水 PLUMBING | 暖通 MECHANICAL | 通讯 COMMUNICATION | 园景 LANDSCAPE | 工艺 TECHNOLOGY

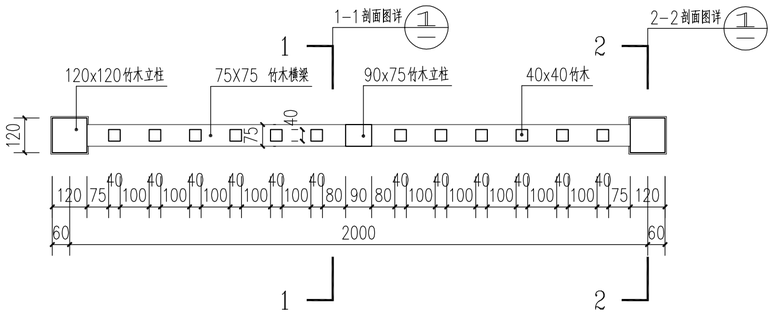

1 栏杆标准段平面图 1：15

注：1.栏杆采用竹木形式，内方钢结构，外竹木，颜色为棕木色。
2.柱间距可根据需要做出适当调整。
3.具体做法由专业厂家二次深化设计安装。

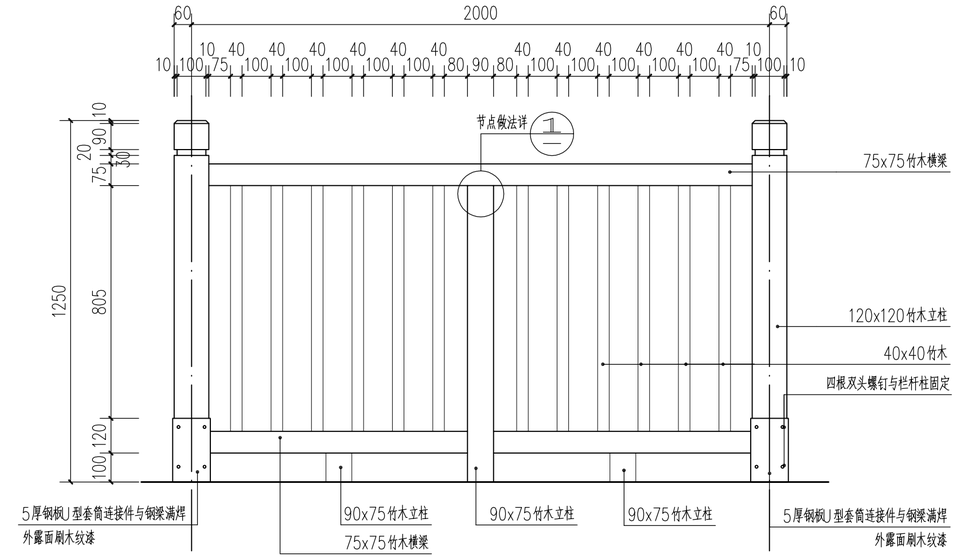

2 栏杆标准段立面图 1：15

注：1.栏杆采用竹木形式，内方钢结构，外竹木，颜色为棕木色。
2.柱间距可根据需要做出适当调整。
3.具体做法由专业厂家二次深化设计安装。

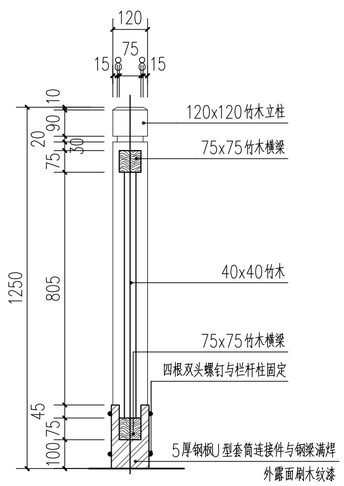

3 栏杆标准段1-1剖面图 1：15

注：1.栏杆采用竹木形式，内方钢结构，外竹木，颜色为棕木色。
2.柱间距可根据需要做出适当调整。
3.具体做法由专业厂家二次深化设计安装。

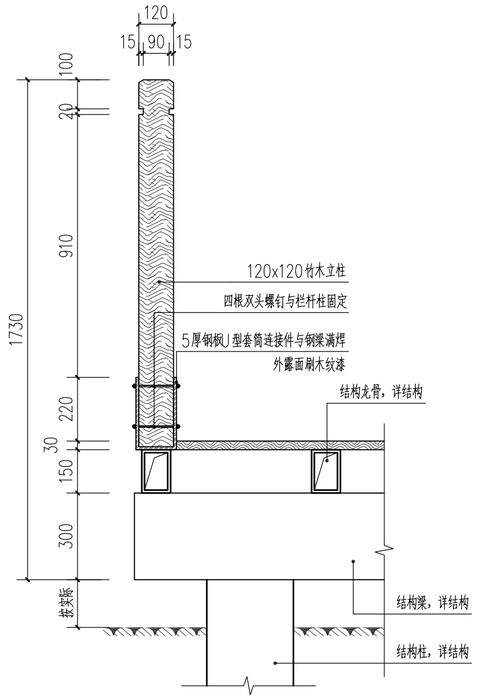

4 栏杆标准段2-2剖面图 1：15

注：1.栏杆采用竹木形式，内方钢结构，外竹木，颜色为棕木色。
2.柱间距可根据需要做出适当调整。
3.具体做法由专业厂家二次深化设计安装。

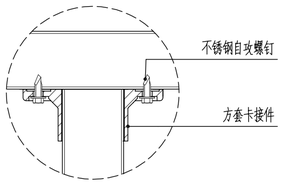

5 节点做法详图 1：10

注：1.栏杆采用竹木形式，内方钢结构，外竹木，颜色为棕木色。
2.柱间距可根据需要做出适当调整。
3.具体做法由专业厂家二次深化设计安装。

DIATHINK DESIGN
大宸设计
广东大宸建筑设计有限公司
DIATHINK GUANG DONG ARCHITECTURE DESIGN CO.,LTD

- 建筑工程设计甲级证书号：A244066838
- 城乡规划编制乙级证书号：[粤]城规编（182060）号
- 风景园林设计乙级证书号：A244066838
- 文物保护工程乙级证书号：文物设乙字2102SJ005
- 市政行业排水工程、道路工程丙级证书号：A444016912

审定 AUTHORIZED	丁梅	了梅
审核 AUDITED	丁梅	了梅
项目负责人 PROJECT CHIEF	丁梅	了梅
专业负责人 DISCIPLINE CHIEF	孙志坚	孙志坚
初审/校对 CHECKED	孙志坚	孙志坚
设计 DESIGNED	陈奕纯	陈奕纯

建设单位 CLIENT	广州南沙湿地旅游发展有限公司
工程名称 PROJECT	南沙湿地二期艺术区景观提升项目
子项名称 SUBITEM	
图纸名称 TITLE	栈道栏杆详图
设计阶段 STAGE	施工图

设计部门 DEPARTMENT	总公司	工程编号 PROJECT NO	DC-20220338
专业 DISCIPLINE	园建	图号 DRAWING NO	T-03
比例 SCALE	详图	日期 DATE	2022-08
版本 REV			
修改内容 DESCRIPTION			

声明 STATEMENT

1. 本图纸以盖出图章盖图并经建设部门审查批准为准。
2. 参看本图时请仔细阅读相关总说明及国家、地方规范细则。
3. 各专业图纸是本工程系统设计的组成部份务必仔细阅读。
4. 各参建单位须提前会审如有遗漏或错误漏及时通知设计处理。
5. 本图以最新更正之版本为准.其它版本自动作废。

版权所有，未经授权，不得复制。
ALL RIGHTS RESERVED.

广州市天河区黄埔大道西120号21楼
电话：020-66346622
邮箱：DT@diathink.cn
官网：www.diathink.cn

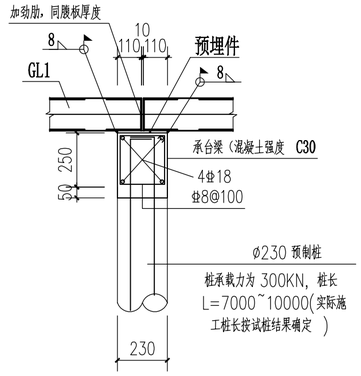

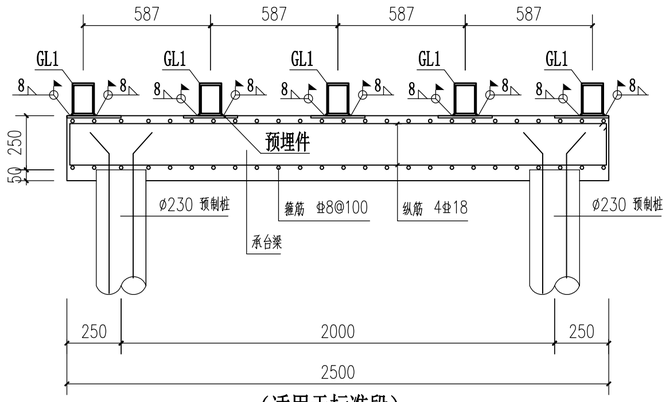

（适用于标准段）

说明:

1. 钢结构材质为Q355B,钢筋强度等级HRB400;
2. 未注明焊缝为8mm厚;
3. 所有构件尺寸均以实际放样为准.
4. 未注明预埋件厚14mm.

构件截面表			
编 号	截 面 型 号	材 质	备注
GL1	B150X100×10	Q355B	箱形方管

箱形方管规格:高×宽×壁厚

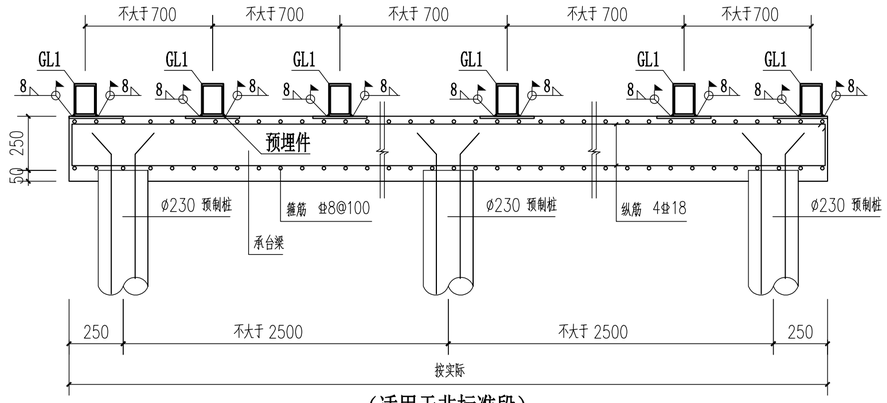

（适用于非标准段）

钢梁与砼承台连接大样

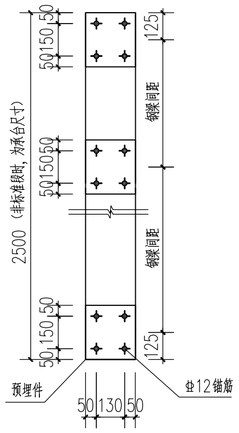

锚筋平面布置图

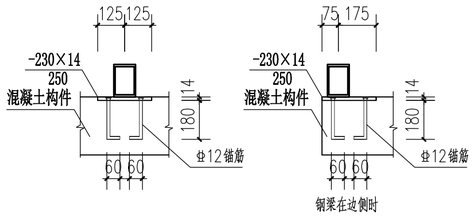

预埋件立面示意图

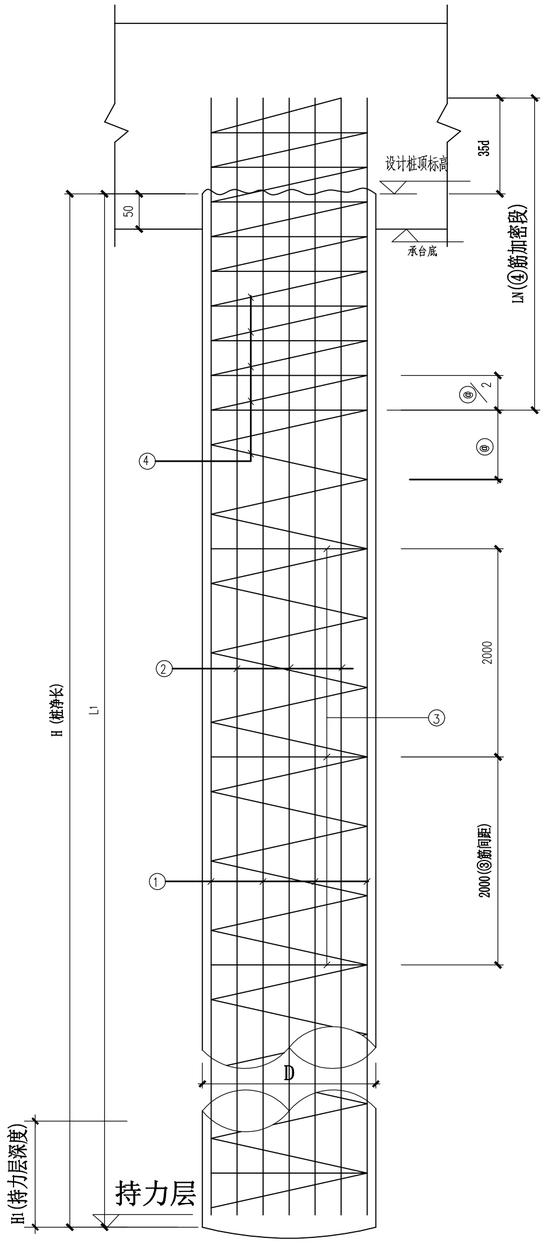

桩身大样

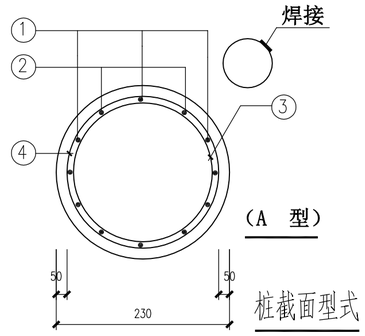

（A 型）

桩截面型式

桩表

桩号	桩型（端承桩填1 摩擦桩填2）	砼强度等级 C	单桩竖向承载力特征值 Ra(KN)	单桩抗拔承载力特征值 Rat(KN)	设计桩顶标高(m)	桩身尺寸 D	H	H1	H2	截面型式	桩配筋 ①长纵筋	L1	②短纵筋	L2	③加劲箍	④螺旋箍	LN
ZH1	1	C40	300		详平面	230	7~10m	大于2m	100	A	8⌀10	H			⌀12@2000	⌀8@100/200	5000

说明:

1、桩身做法参考《预制混凝土方桩》图集20G361，本图未详事宜按现行有关规定规范执行。

建筑 ARCHITECTURE | 结构 STRUCTURE | 电气 ELECTRICAL | 给排水 PLUMBING | 暖通 MECHANICAL | 通讯 COMMUNICATION | 园景 LANDSCAPE | 工艺 TECHNOLOGY

DIATHINK DESIGN
大宸设计
广东大宸建筑设计有限公司
DIATHINK GUANG DONG ARCHITECTURE DESIGN CO.,LTD

- 建筑工程设计甲级证书号：A244066838
- 城乡规划编制乙级证书号：[粤]城规编（182060）号
- 风景园林设计乙级证书号：A244066838
- 文物保护工程乙级证书号：文物设乙字2102SJ005
- 市政行业排水工程、道路工程丙级证书号：A444016912

审定 AUTHORIZED	丁梅	丁梅
审核 AUDITED	冯健	冯健
项目负责人 PROJECT CHIEF	丁梅	丁梅
专业负责人 DISCIPLINE CHIEF	冯健	冯健
初审/校对 CHECKED	肖二郎	肖二郎
设计 DESIGNED	谢健	谢健

建设单位 CLIENT	广州南沙湿地旅游发展有限公司
工程名称 PROJECT	南沙湿地二期艺术区景观提升项目
子项名称 SUBITEM	
图纸名称 TITLE	栈道结构详图
设计阶段 STAGE	施工图

设计部门 DEPARTMENT	总公司	工程编号 PROJECT NO	DC-20220338
专业 DISCIPLINE	结构	图号 DRAWING NO	T-04
比例 SCALE	详图	日期 DATE	2022-08
版本 REV			
修改内容 DESCRIPTION			

声明 STATEMENT

1. 本图纸以盖出图章盖图并经建设部门审查批准为准。
2. 参看本图时请仔细阅读相关总说明及国家、地方规范细则。
3. 各专业图纸是本工程系统设计的组成部份务必仔细阅读。
4. 各参建单位须提前会审如有遗漏或错误漏及时通知设计处理。
5. 本图以最新更正之版本为准.其它版本自动作废。

版权所有，未经授权，不得复制。
ALL RIGHTS RESERVED.

广州市天河区黄埔大道西120号21楼
电 话：020-66346622
邮 箱：DT@diathink.cn
官 网：www.diathink.cn

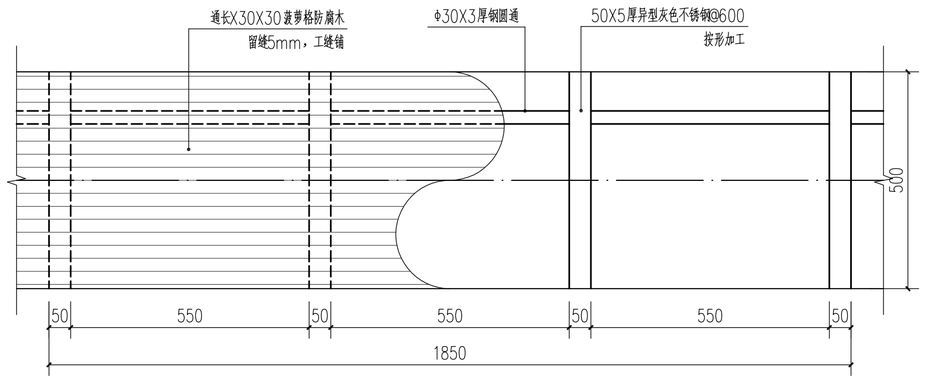

① 坐凳标准段平面图 1：10

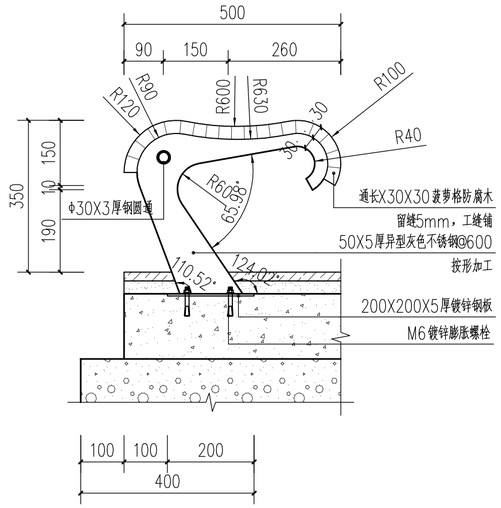

② 坐凳标准段侧视图 1：10

注：此做法只做参考，具体做法由厂家二次深化设计安装。

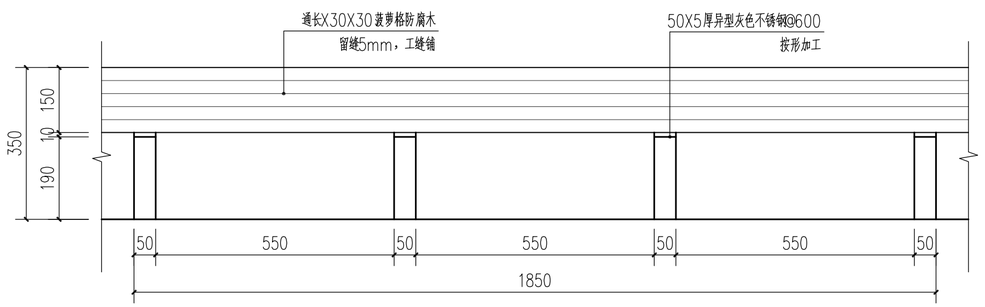

③ 坐凳标准段立面图 1：10

坐凳意向图

建筑 ARCHITECTURE	暖通 MECHANICAL		
结构 STRUCTURE	通讯 COMMUNICATION		
电气 ELECTRICAL	园景 LANDSCAPE		
给排水 PLUMBING	工艺 TECHNOLOGY		

DIATHINK DESIGN
大宸设计
广东大宸建筑设计有限公司
DIATHINK GUANG DONG ARCHITECTURE DESIGN CO.,LTD

- 建筑工程设计甲级证书号：A244066838
- 城乡规划编制乙级证书号：[粤]城规编（182060）号
- 风景园林设计乙级证书号：A244066838
- 文物保护工程乙级证书号：文物设乙字2102SJ005
- 市政行业排水工程、道路工程丙级证书号：A444016912

审定 AUTHORIZED	丁梅	丁梅
审核 AUDITED	丁梅	丁梅
项目负责人 PROJECT CHIEF	丁梅	丁梅
专业负责人 DISCIPLINE CHIEF	孙志坚	孙志坚
初审/校对 CHECKED	孙志坚	孙志坚
设计 DESIGNED	陈奕纯	陈奕纯

建设单位 CLIENT	广州南沙湿地旅游发展有限公司
工程名称 PROJECT	南沙湿地二期艺术区景观提升项目
子项名称 SUBITEM	
图纸名称 TITLE	坐凳详图
设计阶段 STAGE	施工图

设计部门 DEPARTMENT	总公司	工程编号 PROJECT NO	DC-20220338
专业 DISCIPLINE	园建	图号 DRAWING NO	T-05
比例 SCALE	详图	日期 DATE	2022-08

版本 REV

修改内容 DESCRIPTION

声明 STATEMENT

1. 本图纸以盖出图章盖图并经建设部门审查批准为准。
2. 参看本图时请仔细阅读相关总说明及国家、地方规范细则。
3. 各专业图纸是本工程系统设计的组成部份务必仔细阅读。
4. 各参建单位须提前会审如有遗漏或错误滞及时通知设计处理。
5. 本图以最新更正之版本为准.其它版本自动作废。

版权所有，未经授权，不得复制。
ALL RIGHTS RESERVED.

广州市天河区黄埔大道西120号21楼
电 话：020-66346622
邮 箱：DT@diathink.cn
官 网：www.diathink.cn

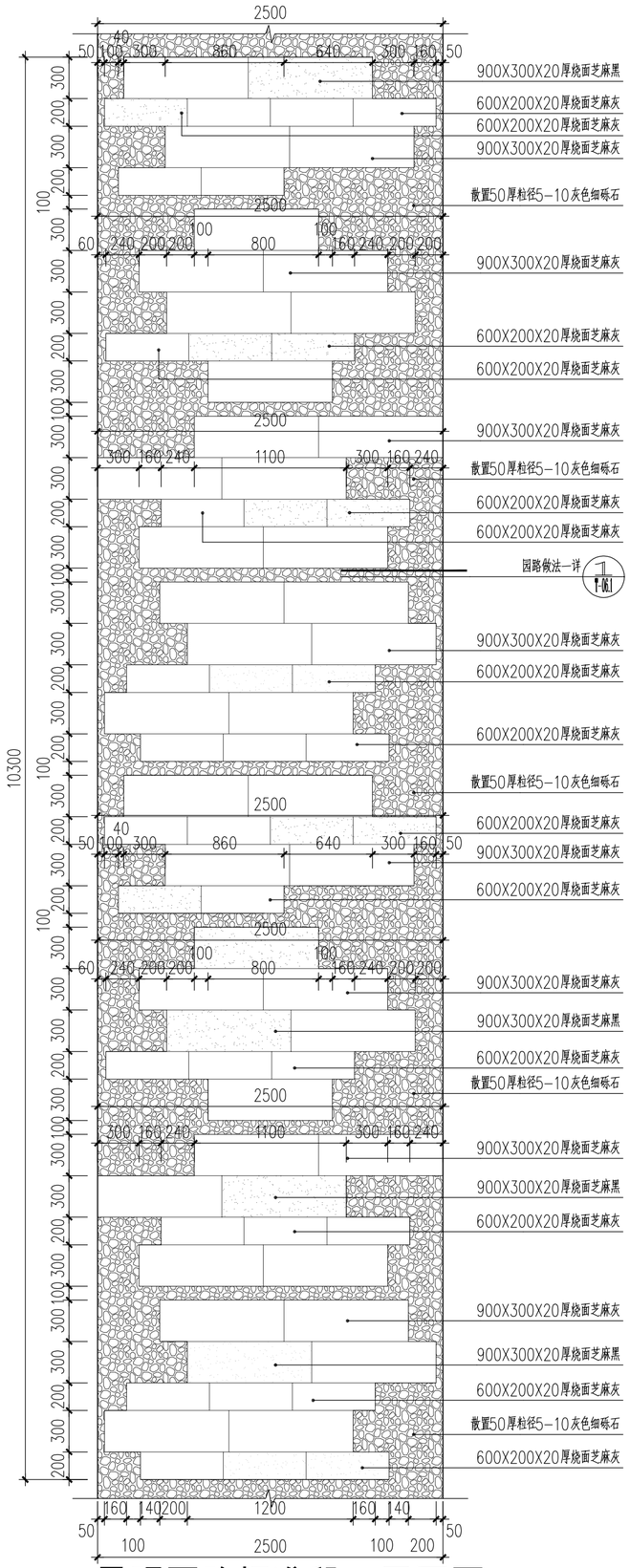

1 景观园路标准段一平面图 1：30

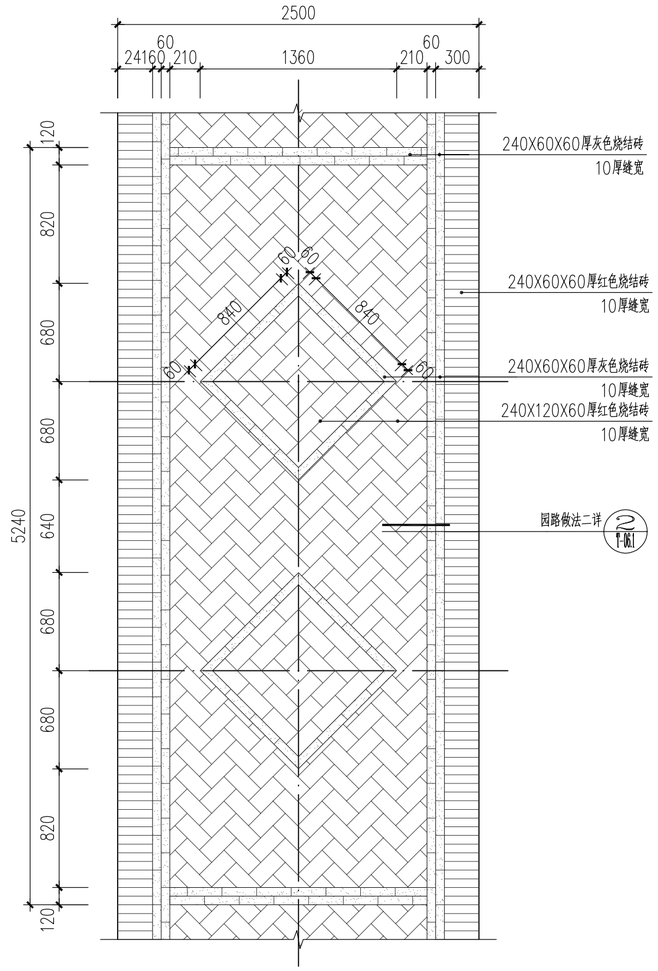

2 景观园路标准段二平面图 1：30

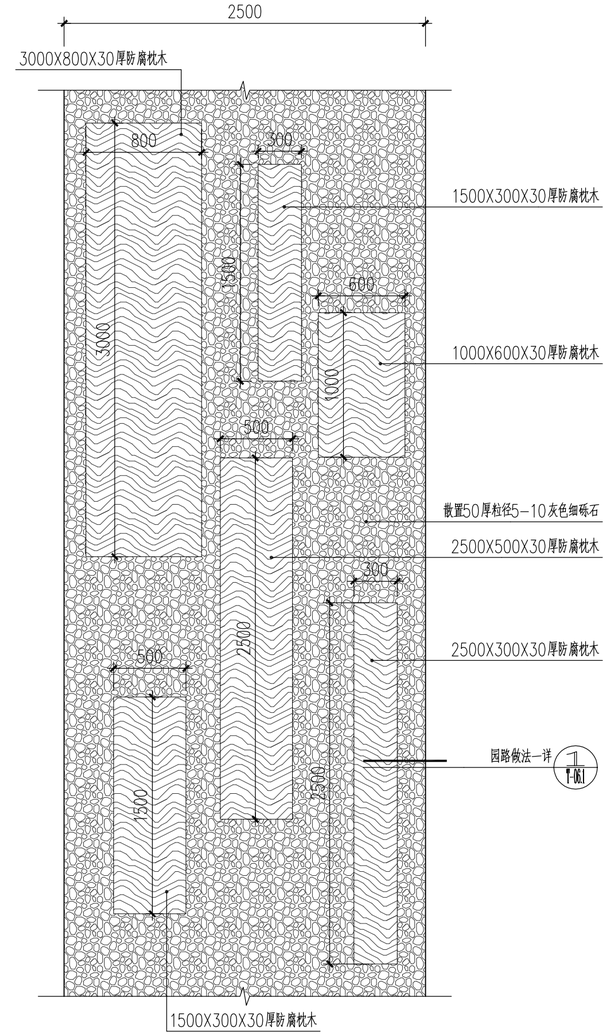

3 景观园路标准段三平面图 1：30

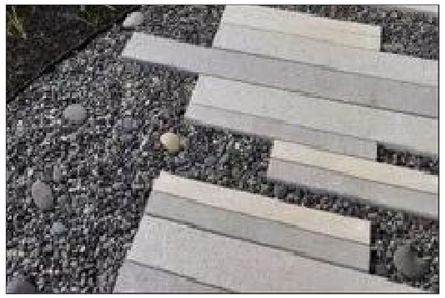

景观园路标准段一意向图

景观园路标准段二意向图

景观园路标准段三意向图

建筑 ARCHITECTURE	暖通 MECHANICAL		
结构 STRUCTURE	通讯 COMMUNICATION		
电气 ELECTRICAL	园景 LANDSCAPE		
给排水 PLUMBING	工艺 TECHNOLOGY		

DIATHINK DESIGN
大宸设计
广东大宸建筑设计有限公司
DIATHINK GUANG DONG ARCHITECTURE DESIGN CO.,LTD

- 建筑工程设计甲级证书号：A244066838
- 城乡规划编制乙级证书号：[粤]城规编（182060）号
- 风景园林设计乙级证书号：A244066838
- 文物保护工程乙级证书号：文物设乙字2102SJ005
- 市政行业排水工程、道路工程丙级证书号：A444016912

审定 AUTHORIZED	丁梅	丁梅
审核 AUDITED	丁梅	丁梅
项目负责人 PROJECT CHIEF	丁梅	丁梅
专业负责人 DISCIPLINE CHIEF	孙志坚	孙志坚
初审/校对 CHECKED	孙志坚	孙志坚
设计 DESIGNED	陈奕纯	陈奕纯

建设单位 CLIENT	广州南沙湿地旅游发展有限公司
工程名称 PROJECT	南沙湿地二期艺术区景观提升项目
子项名称 SUBITEM	
图纸名称 TITLE	园路铺装详图一
设计阶段 STAGE	施工图

设计部门 DEPARTMENT	总公司	工程编号 PROJECT NO	DC-20220338
专业 DISCIPLINE	园建	图号 DRAWING NO	T-06
比例 SCALE	详图	日期 DATE	2022-08
版本 REV			
修改内容 DESCRIPTION			

声明 STATEMENT

1. 本图纸以盖出图章盖图并经建设部门审查批准为准。
2. 参看本图时请仔细阅读相关总说明及国家、地方规范细则。
3. 各专业图纸是本工程系统设计的组成部份务必仔细阅读。
4. 各参建单位须提前会审如有遗漏或错误请及时通知设计处理。
5. 本图以最新更正之版本为准，其它版本自动作废。

版权所有，未经授权，不得复制。
ALL RIGHTS RESERVED.

广州市天河区黄埔大道西120号21楼
电 话：020-66346622
邮 箱：DT@diathink.cn
官 网：www.diathink.cn

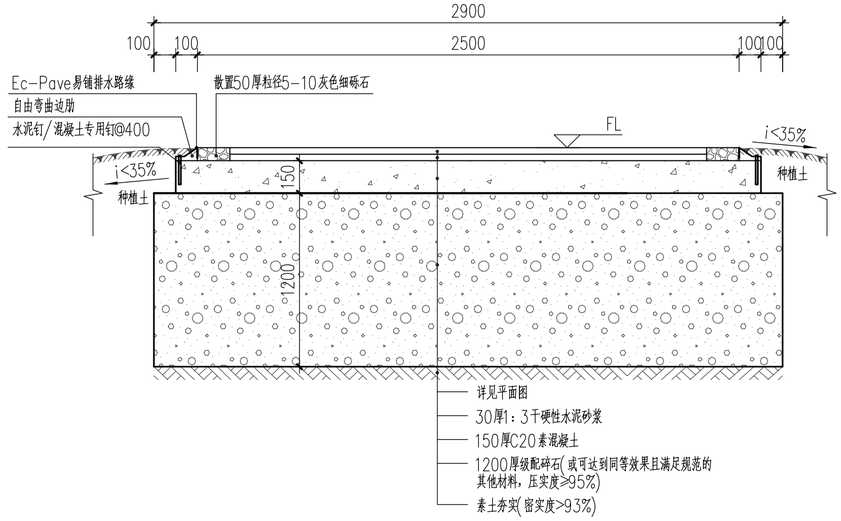

① 景观园路做法一详图 1：20

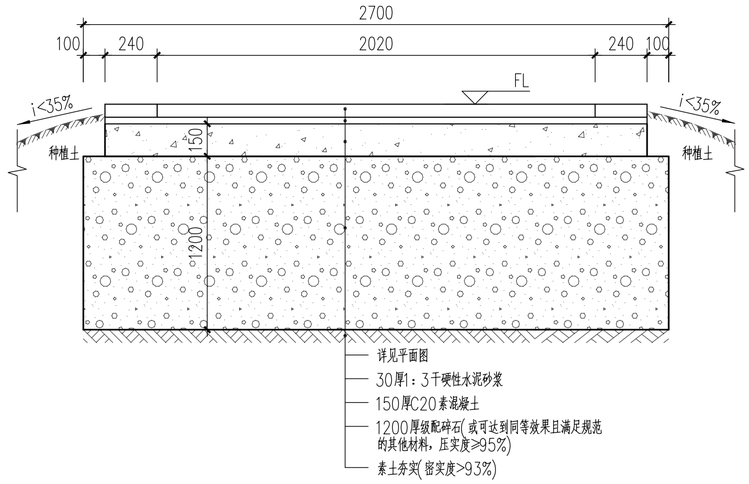

② 景观园路做法二详图 1：20

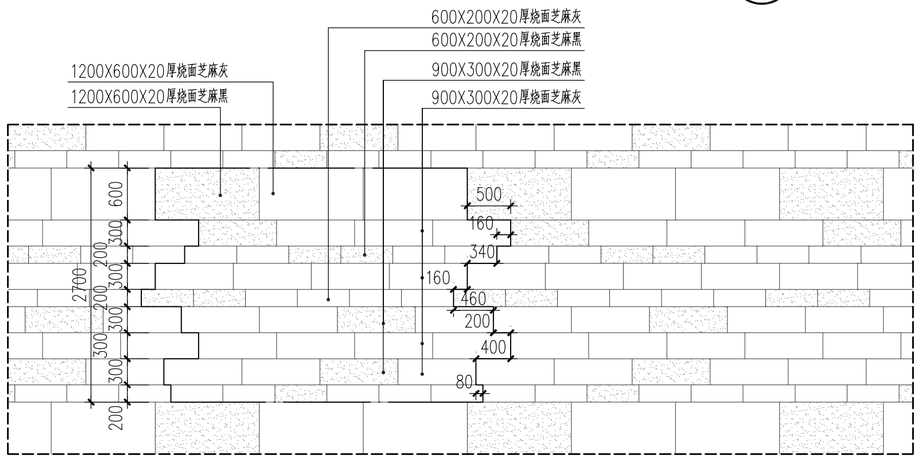

③ 休闲平台铺装样式 1：50

Ec-Pave易铺排水路缘意向

建筑 ARCHITECTURE
结构 STRUCTURE
电气 ELECTRICAL
给排水 PLUMBING
暖通 MECHANICAL
通讯 COMMUNICATION
园景 LANDSCAPE
工艺 TECHNOLOGY

DIATHINK DESIGN
大宸设计
广东大宸建筑设计有限公司
DIATHINK GUANG DONG ARCHITECTURE DESIGN CO.,LTD

- 建筑工程设计甲级证书号：A244066838
- 城乡规划编制乙级证书号：[粤]城规编（182060）号
- 风景园林设计乙级证书号：A244066838
- 文物保护工程乙级证书号：文物设乙字2102SJ005
- 市政行业排水工程、道路工程丙级证书号：A444016912

审定 AUTHORIZED	丁梅	丁梅
审核 AUDITED	丁梅	丁梅
项目负责人 PROJECT CHIEF	丁梅	丁梅
专业负责人 DISCIPLINE CHIEF	孙志坚	孙志坚
初审/校对 CHECKED	孙志坚	孙志坚
设计 DESIGNED	陈奕纯	陈奕纯

建设单位 CLIENT	广州南沙湿地旅游发展有限公司
工程名称 PROJECT	南沙湿地二期艺术区景观提升项目
子项名称 SUBITEM	
图纸名称 TITLE	园路铺装详图二
设计阶段 STAGE	施工图

设计部门 DEPARTMENT	总公司	工程编号 PROJECT NO	DC-20220338
专业 DISCIPLINE	园建	图号 DRAWING NO	T-06.1
比例 SCALE	详图	日期 DATE	2022-08

版本 REV

修改内容 DESCRIPTION

声明 STATEMENT

1. 本图纸以盖出图章盖图并经建设部门审查批准为准。
2. 参看本图时请仔细阅读相关总说明及国家、地方规范细则。
3. 各专业图纸是本工程系统设计的组成部份务必仔细阅读。
4. 各参建单位须提前会审如有遗漏或错误请及时通知设计处理。
5. 本图以最新更正之版本为准.其它版本自动作废。

版权所有，未经授权，不得复制。
ALL RIGHTS RESERVED.

广州市天河区黄埔大道西120号21楼
电 话：020-66346622
邮 箱：DT@diathink.cn
官 网：www.diathink.cn

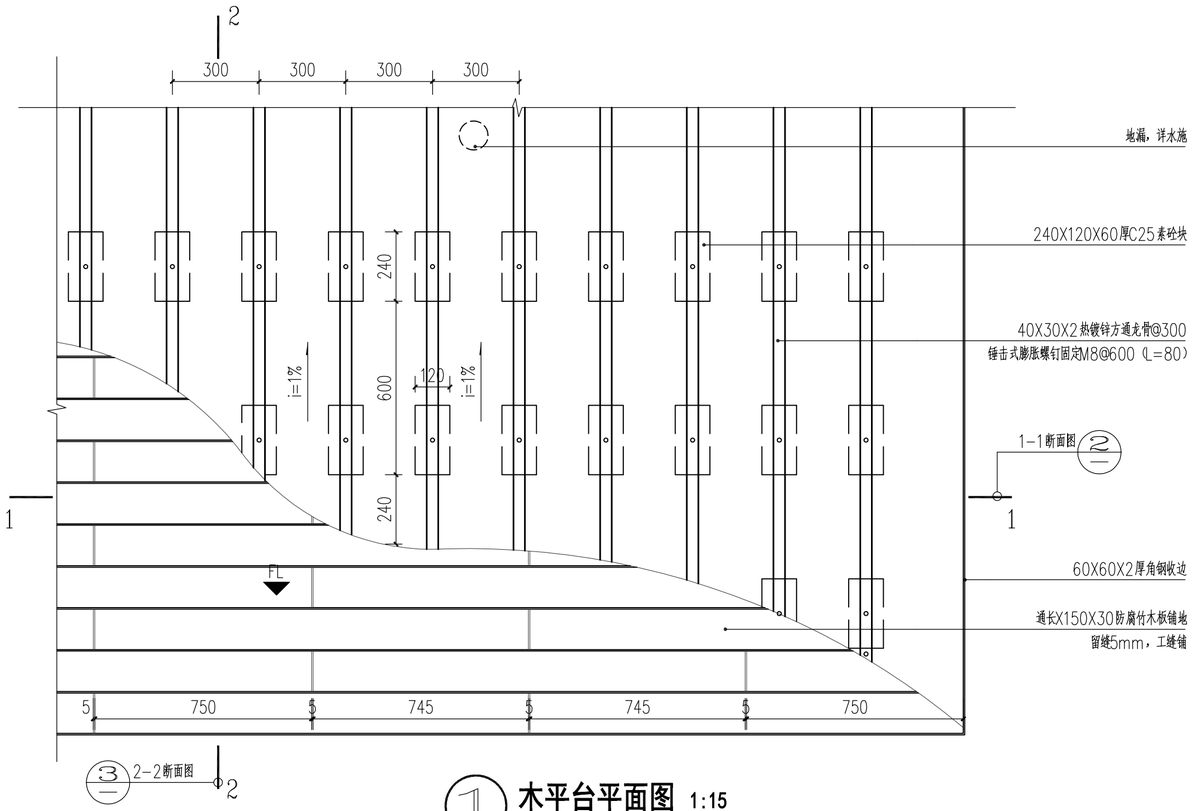

1 木平台平面图 1:15

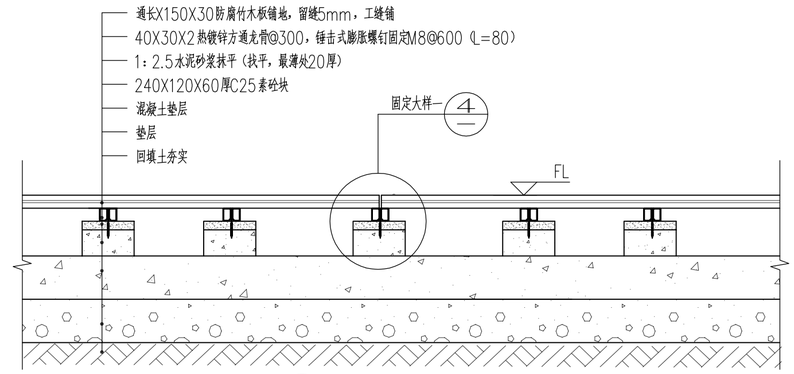

2 1-1断面图 1:10

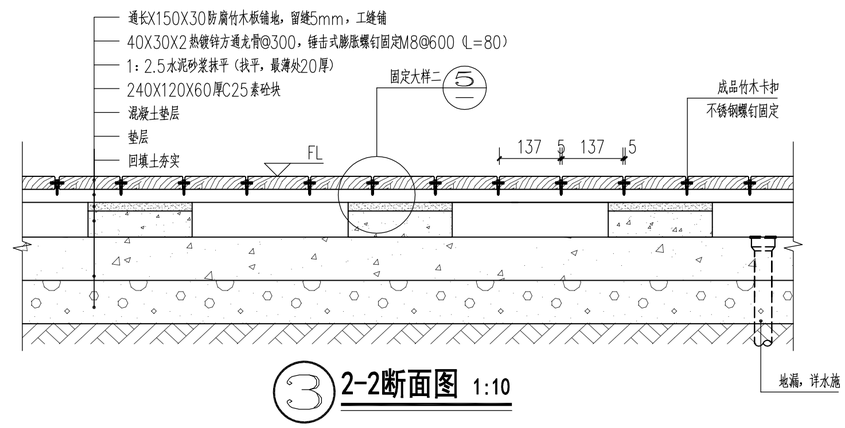

3 2-2断面图 1:10

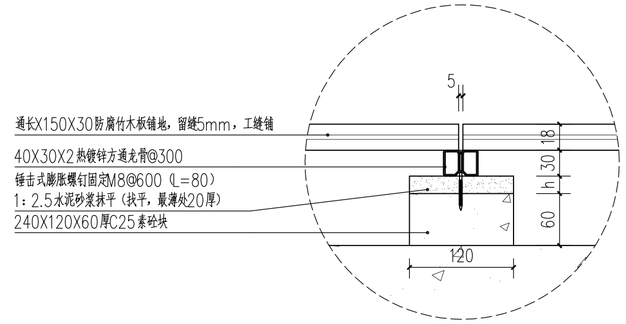

4 固定大样一 1:5

注：h对应找坡高度

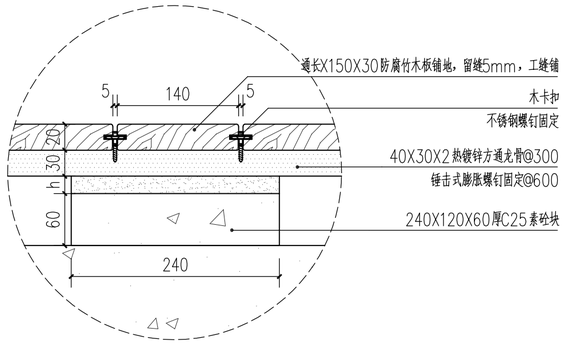

5 固定大样二 1:5

注：h对应找坡高度

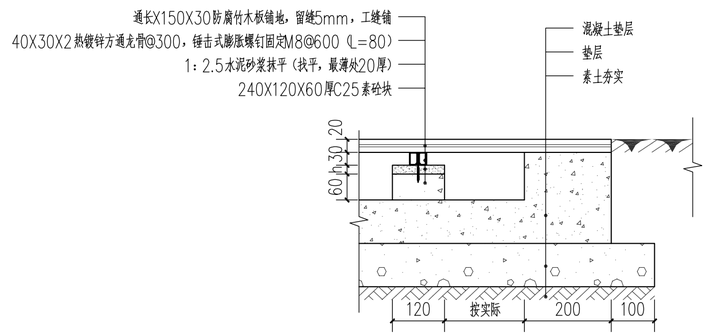

6 木平台收边一大样图 1:10

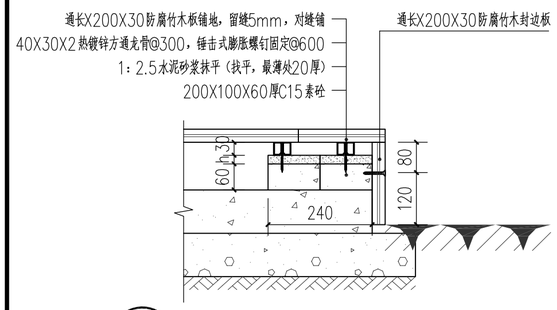

7 木平台收边二大样图 1:10

8 防腐竹木意向图

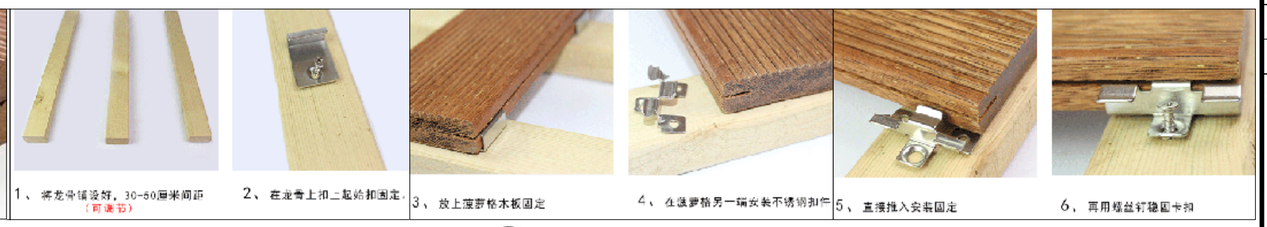

9 木平台安装说明参考图

说明：具体安装工艺可由专业厂家指导施工。

建筑 ARCHITECTURE	结构 STRUCTURE	电气 ELECTRICAL	给排水 PLUMBING
暖通 MECHANICAL	通讯 COMMUNICATION	园景 LANDSCAPE	工艺 TECHNOLOGY

DIATHINK DESIGN
大宸设计
广东大宸建筑设计有限公司
DIATHINK GUANG DONG ARCHITECTURE DESIGN CO.,LTD

- 建筑工程设计甲级证书号：A244066838
- 城乡规划编制乙级证书号：[粤]城规编（182060）号
- 风景园林设计乙级证书号：A244066838
- 文物保护工程乙级证书号：文物设乙字2102SJ005
- 市政行业排水工程、道路工程丙级证书号：A444016912

审定 AUTHORIZED	丁梅	丁梅
审核 AUDITED	丁梅	丁梅
项目负责人 PROJECT CHIEF	丁梅	丁梅
专业负责人 DISCIPLINE CHIEF	孙志坚	孙志坚
初审/校对 CHECKED	孙志坚	孙志坚
设计 DESIGNED	陈奕纯	陈奕纯

建设单位 CLIENT	广州南沙湿地旅游发展有限公司
工程名称 PROJECT	南沙湿地二期艺术区景观提升项目
子项名称 SUBITEM	
图纸名称 TITLE	木平台做法详图
设计阶段 STAGE	施工图

设计部门 DEPARTMENT	总公司	工程编号 PROJECT NO	DC-20220338
专业 DISCIPLINE	园建	图号 DRAWING NO	T-07
比例 SCALE	详图	日期 DATE	2022-08

版本 REV

修改内容 DESCRIPTION

声明 STATEMENT

1. 本图纸以盖出图章盖图并经建设部门审查批准为准。
2. 参看本图时请仔细阅读相关总说明及国家、地方规范细则。
3. 各专业图纸是本工程系统设计的组成部份务必仔细阅读。
4. 各参建单位须提前会审如有遗漏或错误滞及时通知设计处理。
5. 本图以最新更正之版本为准，其它版本自动作废。

版权所有，未经授权，不得复制。
ALL RIGHTS RESERVED.

广州市天河区黄埔大道西120号21楼
电 话：020-66346622
邮 箱：DT@diathink.cn
官 网：www.diathink.cn